Séparateurs

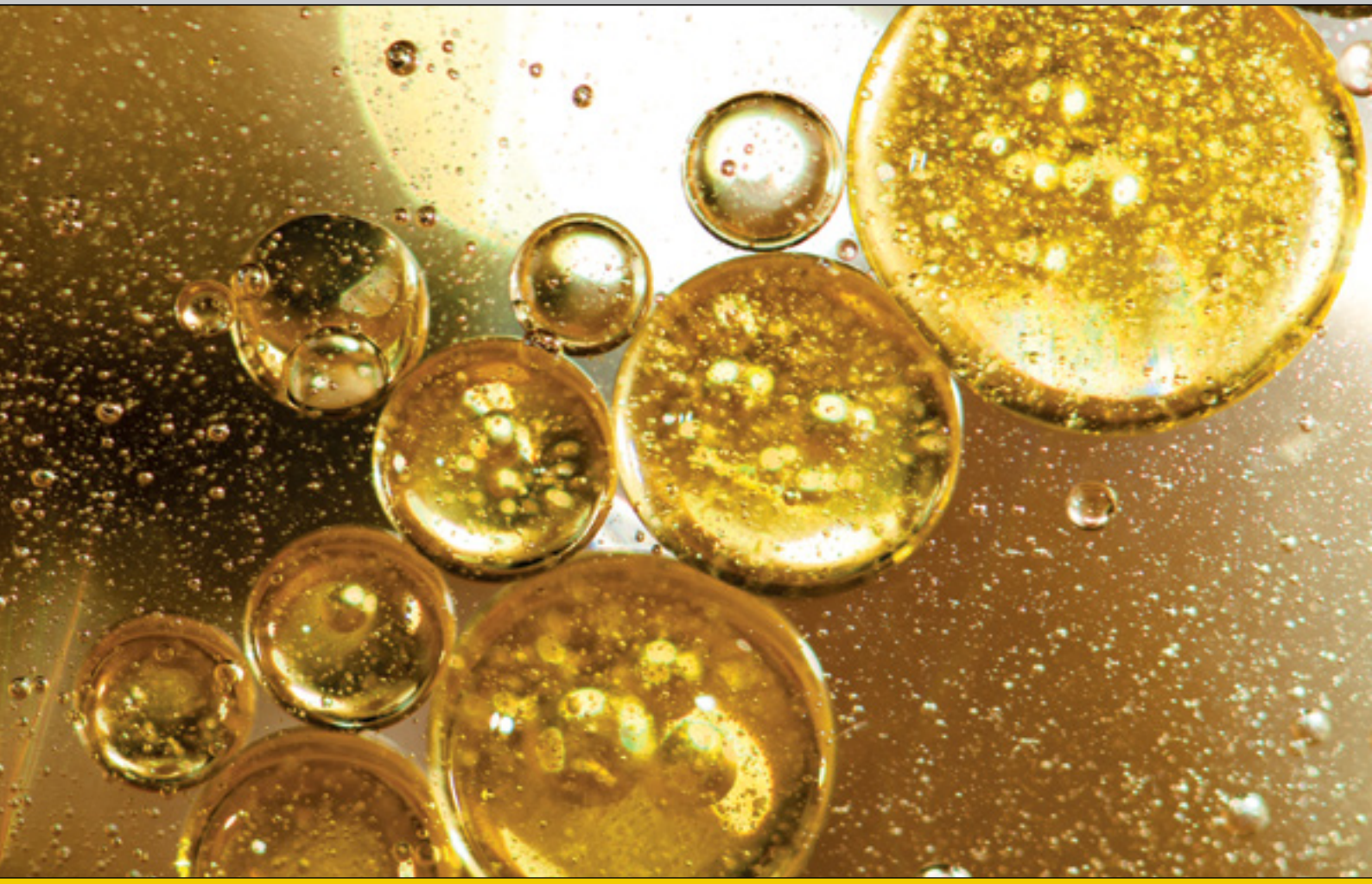

SÉPARATEURS DE GRAISSES

SÉPARATEURS D'HYDROCARBURES

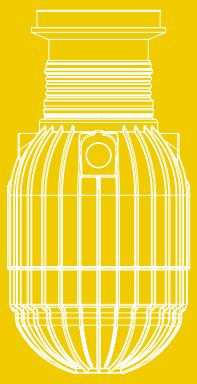

FR Réf. 950541

Site de production de Dachstein en Alsace

Site de production de Teningen (Allemagne)

GRAF – L'assurance qualité du leader sur le marché de la gestion des eaux

La société GRAF est une entreprise familiale qui, depuis plus de 50 ans conçoit, fabrique et commercialise des produits de haute quatlité en matières plastiques. C'est en 1974 que GRAF proposa les premiers produits pour la récupération des eaux pluviales, la société était alors pionnière dans le domaine. Aujourd'hui GRAF commercialise une gamme complète de solutions pour la gestion des eaux pluviales et l'assainissement non collectif.

Site de Dachstein

Le site de Dachstein a une surface de 9 Ha dont 1,4 Ha de surface de production, montage et stockage nous permettant ainsi, grâce aux techniques les plus modernes (comme le rotomoulage et l'injection), la fabrication de produits de haute qualité.

Site de Teningen

Notre usine située à Teningen près de Freiburg (Baden) est construite sur une surface de 155 000 m². Les investissements réguliers de la société GRAF lui ont permis de croître et de faire d'elle l'un des sites de production d'articles en matières plastiques les plus modernes au monde.

Du statut de pionnier à celui de leader

GRAF a plus de 50 ans d'expérience dans la conception et la fabrication d'articles en plastique de haute qualité. Très tôt nous avons réalisé le potentiel de la récupération d'eau de pluie. En 1974, les premières cuves à eau furent mises en vente avec comme slogan "L'eau de pluie est gratuite" et de nombreux autres produits ont suivis.
Depuis, GRAF s'est positionnée comme le leader européen du marché avec plus de 200 références et brevets.

La qualité : une priorité

Chez GRAF, la qualité est la première des priorités. Pour cette raison la traçabilité de nos produits est primordiale. Toutes nos cuves sont vérifiées individuellement et nous enregistrons l'ensemble des paramètres de production (poids, date, lot de matière première...) pour chacune d'entre elles. Ce process, allié à la performance de nos outils de production, nous permet de garantir nos produits jusqu'à 25 ans.

Une production respectueuse de l'environnement

Le respect de l'environnement, un symbole identitaire : GRAF fabrique soit des produits 100% recyclables soit des produits avec un pourcentage élevé de matériaux recyclés.

La production d'articles en matière plastique injectée nécessite habituellement une consommation électrique allant jusqu'à 2,7 kW-h par kilogramme de matière produite*.
Chez GRAF, grâce à nos machines ultra modernes, il ne faut que 0,5 kW-h par kilogramme pour produire le même produit.

Les économies d'énergie engendrées par nos procédés d'injection sont de l'ordre de 85%.

De plus, la chaleur dégagée par les machines est récupérée et sert à chauffer les locaux de production ainsi que les locaux logistiques.

Un enjeu primordial : la qualité des produits recyclés

Après de longues années de recherche et développement et grâce à l'utilisation de technologies modernes, la société GRAF remplace près de 70 % des matières premières par des matériaux recyclés sans porter atteinte à la qualité des produits. Cela renforce la performance environnementale de la gamme GRAF.

En outre, tous les produits fabriqués sont 100% recyclables et les déchets de production sont également recyclés à 100 %.

Injection

Soufflage

Rotomoulage

Séparateurs en matière plastique

Les avantages de la matière plastique face au béton

Grâce à leur faible poids, les séparateurs en plastique peuvent être transportés dans des lieux difficiles d'accès et installés sans l'aide d'une grue.

Une protection de l'eau maximale

L'eau est l'une des ressources les plus précieuses au monde. Elle est pourtant soumise à de nombreuses pollutions. L'une des plus importante est celle provenant des hydrocarbures, une seule goutte pouvant contaminer un mètre cube d'eau.

Les séparateurs GRAF vous offrent l'assurance d'une protection maximale de l'environnement et du respect des valeurs réglementaires de rejets.

Prêts à être installés

Les éléments des séparateurs GRAF sont pré-montés ce qui vous permet de gagner du temps lors de l'installation sur le chantier.

Une qualité certifiée

La qualité est l'une des préoccupations première de GRAF. C'est pour cette raison que nous utilisons des matériaux robustes, résistants aux chocs et nous permettant d'assurer à nos séparateurs une étanchéité parfaite jusqu'à la surface du sol. Nos séparateurs sont certifiés CE et conformes aux normes NF EN 1825-1&2 et EN 858 1&2.

Garantie anticorrosion

Les séparateurs en béton sont fortement sensibles à la corrosion en raison du contact continuel avec les eaux usées, ce qui entraîne de fortes dépenses en entretien. Les séparateurs GRAF sont fabriqués en PE haute qualité. Ils disposent de parois lisses facilitant le nettoyage et sont garantis anticorrosion.

Séparateurs de graisses

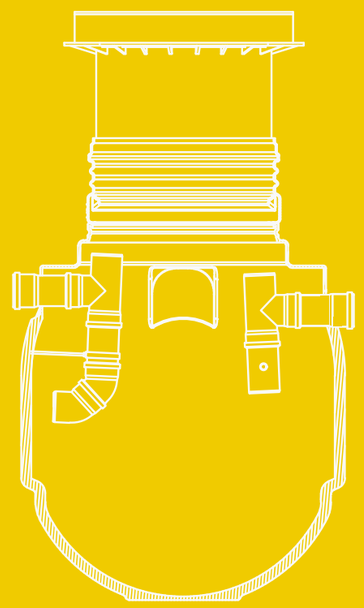

Séparateurs de graisses

Domaine d'application

Un séparateur doit être installé partout où l'eau est contaminée par l'huile, les graisses et autres liquides légers. Les exploitants des installations suivantes doivent s'assurer qu'elles sont équipées d'un séparateur de graisses adéquat et opérationnel (liste non exhaustive) :

- Restauration et assimilés (restaurant, hôtel, cantine...)
- Rôtisserie, Grillade, Friterie
- Boucherie
- Usine de production de viande
- Abattoir
- Conserverie
- Usine de fabrication d'huile, de margarine...
- Usine de fabrication de plats cuisinés
- etc...

Dimensionnement

Les séparateurs sont classés selon leur taille nominale (TN), correspondant à un débit en litres par seconde. Le calcul de dimensionnement des installations de séparateurs de graisses est défini selon la norme EN 1825-2. Lors du choix de la taille nominale du séparateur, il convient également de respecter les éventuelles contraintes imposées par les autorités locales. Nous calculons pour vous la taille nominale requise en fonction de votre projet (formulaire ›› Page 26).

Principe de fonctionnement

La séparation des graisses à l'intérieur de l'installation se fait par flottaison naturelle grâce à la différence de densité des liquides. Le séparateur réduit la vitesse d'écoulement des eaux entrantes de façon à ce que les matières solides (ex. restes de nourriture) décantent dans la zone de stockage des boues, dans le fond du séparateur. Les polluants ayant une densité plus basse que l'eau, comme les graisses ou l'huile, surnagent à la surface de l'eau. Les eaux, libérées des graisses, se dirigent alors vers la canalisation de sortie.
Ce dispositif ne concerne pas les eaux vannes qui doivent rejoindre directement la station d'épuration.

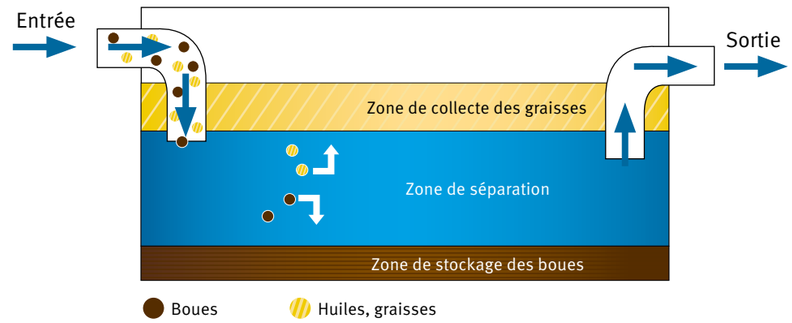

Séparateurs de graisses GRAF

avec débourbeur intégré

Rehausse télescopique ajustable

- Étanche jusqu'à la surface du sol.
- Ajustable en hauteur et inclinable : permet un ajustement au millimètre avec la surface du sol.

Deux rehausses télescopiques

Tous les séparateurs de graisses en cuves Diamant sont équipés de deux dômes . L'entrée et la sortie sont ainsi plus facilement accessibles lors de l'entretien.

Passage véhicules

Possible avec rehausse et couvercle béton ›› Page 14

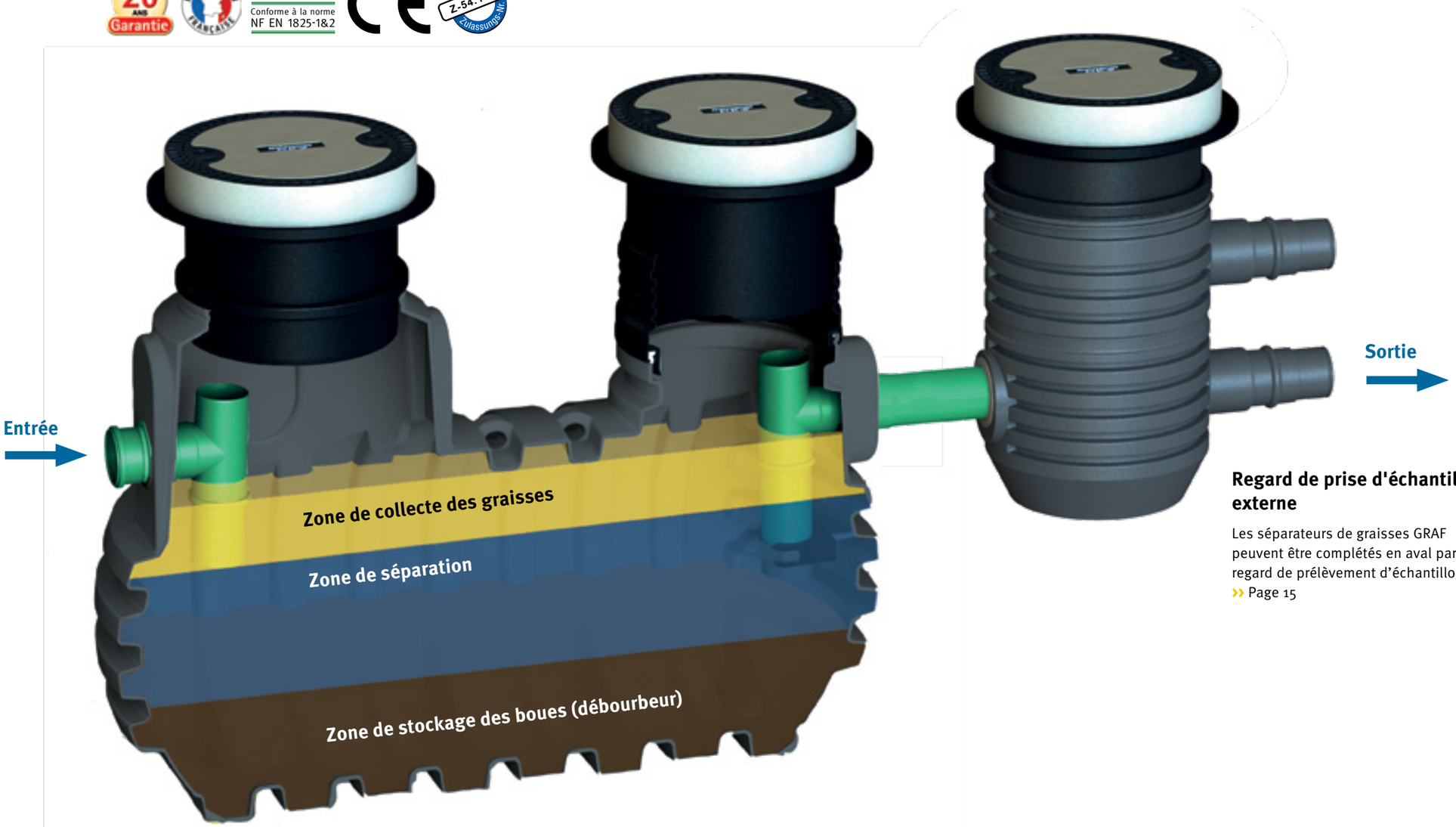

Regard de prise d'échantillon externe

Les séparateurs de graisses GRAF peuvent être complétés en aval par un regard de prélèvement d'échantillons.
›› Page 15

Faible poids

Le poids des cuves étant faible, il est possible de les transporter dans des lieux difficiles d'accès et de les installer sans l'aide d'une grue.

Entretien facilité

Cuve monobloc en PE de haute qualité. Les parois lisses facilitent le nettoyage. L'ensemble des éléments est garanti anticorrosion.

Prêt à installer !

Tous les éléments des séparateurs de graisses GRAF sont pré-montés : Gain de temps sur le chantier !

Séparateur de graisses Saphir

avec débourbeur intégré | TN 1 – 4

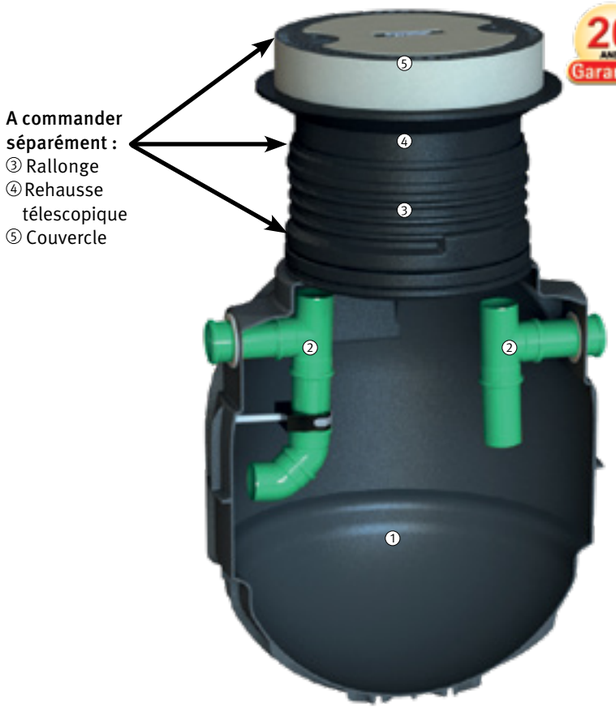

Composé de :
① Cuve Saphir
② Système de séparation des graisses pré-monté

A commander séparément :
③ Rallonge
④ Rehausse télescopique pour passage véhicules* ›› Page 14
⑤ Couvercle béton pour passage véhicules* ›› Page 14

* Également disponible en passage piétons ›› Page 14

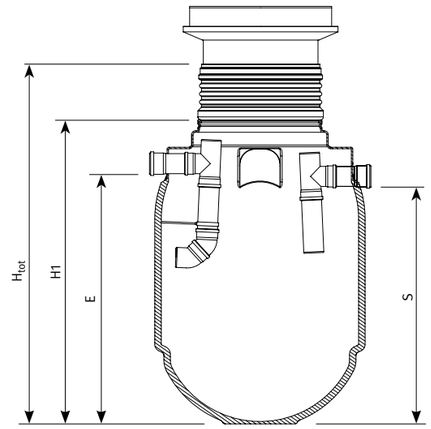

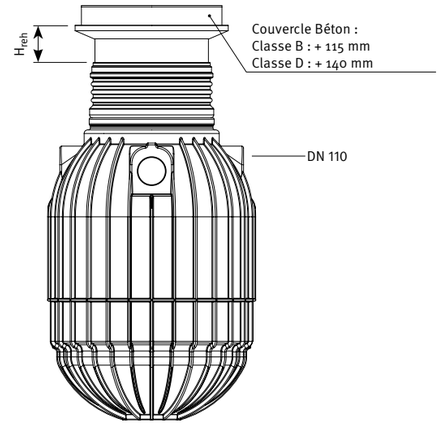

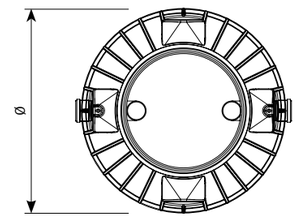

Hauteur ajustable avec les différentes rehausses (H_{reh}) :
Rehausse pour couvercle béton : 140 – 340 mm
Mini rehausse avec couvercle PE : 140 - 340 mm
Maxi rehausse avec couvercle PE : 140 - 440 mm

Séparateur de graisses Saphir

Désignation	TN [L/s]	Ø Raccordements [DN]	Boues [Litres]	Graisses [Litres]	Total [Litres]	Réf.
1 - 200-200	1	110	200	200	500	108000
2 - 200-200	2	110	200	200	500	108001
2 - 200-300	2	110	200	300	730	108002
2 - 400-200	2	110	400	200	730	108003
2 - 500-300	2	110	500	300	1025	108004
4 - 500-300	4	110	500	300	1025	108005

Composition :
Cuve Saphir, système de séparation des graisses pré-monté

Accessoires

A partir de la ›› Page 14

Données techniques

Désignation	TN [L/s]	Ø [mm]	Hauteur H1 [mm]	Hauteur H_{tot} [mm]	Poids [kg]	Entrée E [mm]	Sortie S [mm]
1 - 200-200	1	1125	1045	1350	41	835	765
2 - 200-200	2	1125	1045	1350	41	835	765
2 - 200-300	2	1155	1345	1650	70	1050	980
2 - 400-200	2	1155	1345	1650	70	1050	980
2 - 500-300	2	1155	1670	1975	100	1375	1305
4 - 500-300	4	1155	1670	1975	100	1375	1305

Hauteur de remblai maxi.* :	1200 mm
Charge maxi. par essieu :	10 T (avec couvercle béton et dalle de répartition)
Charge maxi. totale :	60 T (avec couvercle béton et dalle de répartition)
Hauteur de remblai nécessaire avec un passage véhicules* :	700 – 1200 mm
Pose dans la nappe phréatique :	600 L, 900 L : hauteur maxi. d'immersion 430 mm 1.200 L : hauteur maxi. d'immersion 550 mm
Hauteur de remblai nécessaire pour une pose dans la nappe phréatique* :	700 – 1200 mm
Raccordements :	DN 110

* Hauteur entre la base du dôme et la surface du sol.

Séparateur de graisses Diamant

avec débourbeur intégré | TN 4 – 15

A commander séparément :
③ Rehausses télescopiques et couvercles

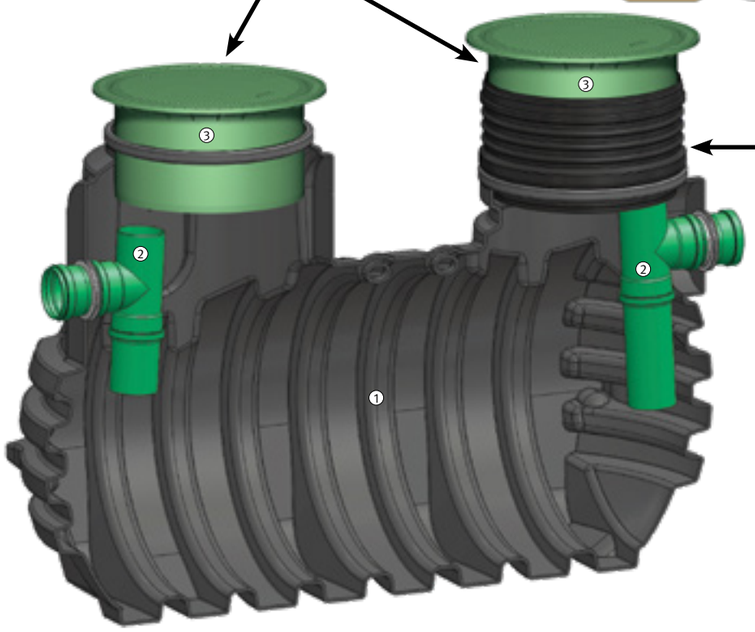

Standard

Composé de :
① Cuve Diamant équipée d'une rallonge (Réf. 371039)
② Système de séparation des graisses pré-monté

A commander séparément :
③ Rehausses télescopiques avec couvercle PE*
(passage piétons) ›› Page 14

* Également disponible en passage véhicules Classe B ou Classe D ›› Page 14

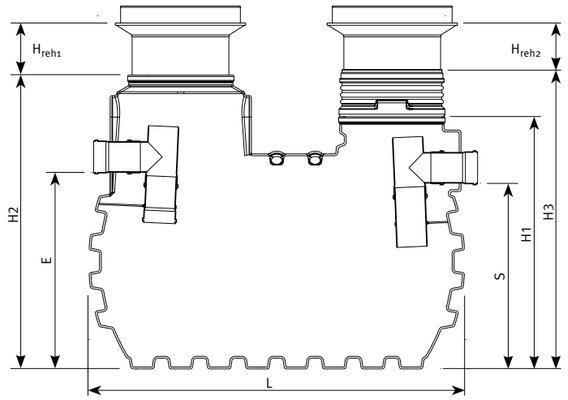

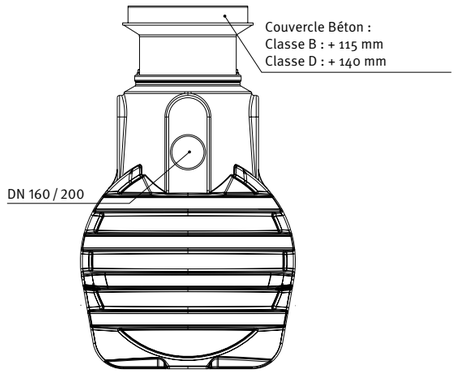

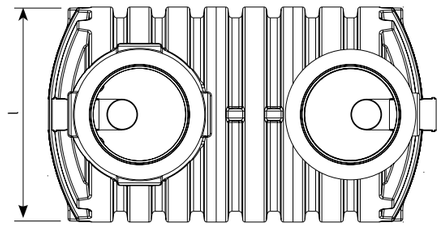

Hauteur ajustable avec les différentes rehausses

Coté entrée (H_{reh1}) :
Rehausse pour couvercle béton : 110 – 400 mm
Mini rehausse avec couvercle PE : 140 - 340 mm
Maxi rehausse avec couvercle PE : 140 - 440 mm

Coté sortie (H_{reh2}) :
Rehausse pour couvercle béton : 70 – 360 mm
Mini rehausse avec couvercle PE : 100 - 300 mm
Maxi rehausse avec couvercle PE : 100 - 400 mm

Séparateur de graisses Diamant

Désignation	TN [L/s]	Ø Raccordements [DN]	Boues [Litres]	Graisses [Litres]	Total [Litres]	Réf.
4 - 700-350	4	160	700	350	2070	108006
7 - 700-350	7	160	700	350	2070	108007
10 - 1500-600	10	200	1500	600	3160	108008
15 - 1500-600	15	200	1500	600	3160	108009

Composition :
Cuve Diamant, système de séparation des graisses pré-monté, 1 rallonge

Données techniques

Désignation	TN [L/s]	Longueur L [mm]	Largeur l [mm]	Hauteur H1 [mm]	Hauteur H2 [mm]	Hauteur H3 [mm]	Poids [kg]	Entrée E [mm]	Sortie S [mm]
4 - 700-350	4	2450	1150	1390	1655	1695	165	1085	1005
7 - 700-350	7	2450	1150	1390	1655	1695	165	1085	1005
10 - 1500-600	10	2450	1400	1640	1910	1950	250	1280	1210
15 - 1500-600	15	2450	1400	1640	1910	1950	250	1280	1210

Accessoires

A partir de la ›› Page 14

Hauteur de remblai maxi.* :	910 mm
Charge maxi. par essieu :	10 T (avec couvercle béton et dalle de répartition)
Charge maxi. totale :	60 T (avec couvercle béton et dalle de répartition)
Hauteur de remblai nécessaire avec un passage véhicules* :	700 – 910 mm
Pose dans la nappe phréatique :	Diamant 2200 L : hauteur maxi. d'immersion 575 mm Diamant 3350 L : hauteur maxi. d'immersion 700 mm
Hauteur de remblai nécessaire pour une pose dans la nappe phréatique* :	700 – 910 mm
Raccordements :	DN 160 / DN 200

* Hauteur entre la base du dôme et la surface du sol.

Accessoires pour séparateurs de graisses

Rallonge

Désignation	ø [mm]	Hauteur H [mm]	Hauteur utile [mm]	Poids [kg]	Réf.
Ⓐ Rallonge (avec joint NBR)	650	400	305	6	371039

Rehausses et couvercles pour séparateurs de graisses[1]

Désignation	ø [mm]	Hauteur H [mm]	Hauteur utile [mm]	Poids [kg]	Réf.
Ⓑ Rehausse télescopique pour couvercle béton (avec joint NBR)	855	460	400	11	107974
Ⓒ Couvercle béton Classe B pour séparateur de graisses[1]	780	135	115[2]	120	107910
Ⓒ Couvercle béton Classe D pour séparateur de graisses[1]	780	160	140[2]	180	107911
Ⓓ Maxi rehausse télescopique avec couvercle PP (passage piétons)	850	476	440	15	108118
Ⓔ Mini rehausse télescopique avec couvercle PP (passage piétons)	780	360	340	9	108119

Rehausses et couvercles pour regard de prise d'échantillon

Désignation	ø [mm]	Hauteur H [mm]	Hauteur utile [mm]	Poids [kg]	Réf.
Ⓑ Rehausse télescopique pour couvercle béton (avec joint NBR)	855	460	400	11	107974
Ⓒ Couvercle béton Classe B pour regard de prise d'échantillon	730	125	105[2]	97	107983
Ⓒ Couvercle béton Classe D pour regard de prise d'échantillon	730	165	145[2]	174	107984

[1] Avec mention "Séparateur" sur le couvercle
[2] Soustraction faite de 20 mm qui sont enfoncés dans la rehausse télescopique

Passage véhicules
Classe B ou Classe D

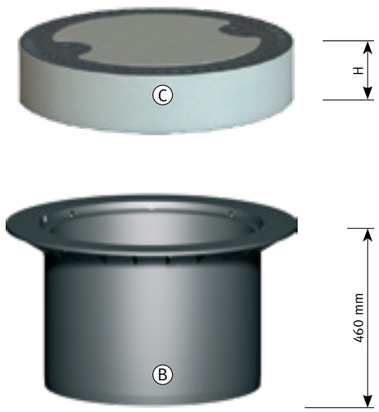

Passage piétons

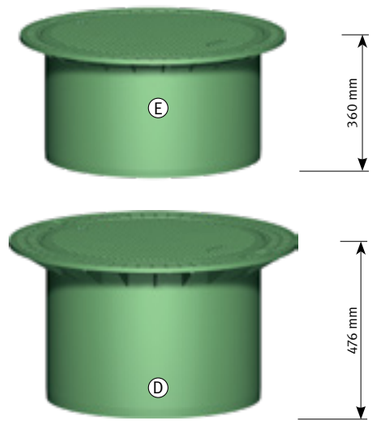

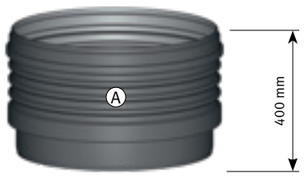

Regard de prise d'échantillon externe

Les séparateurs de graisses Graf peuvent être complétés par un regard de prélèvement d'échantillons. Le regard de prélèvement est relié à la sortie du séparateur et s'intègre de façon parfaitement étanche à l'installation. Il est utilisé en particulier pour le prélèvement d'échantillon lors des opérations de contrôle ou d'entretien du séparateur.

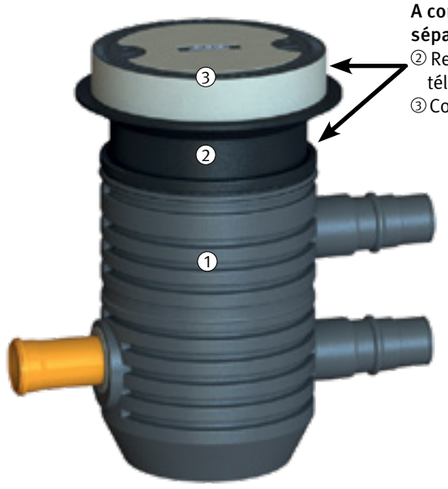

A commander séparément :
② Rehausse télescopique
③ Couvercle

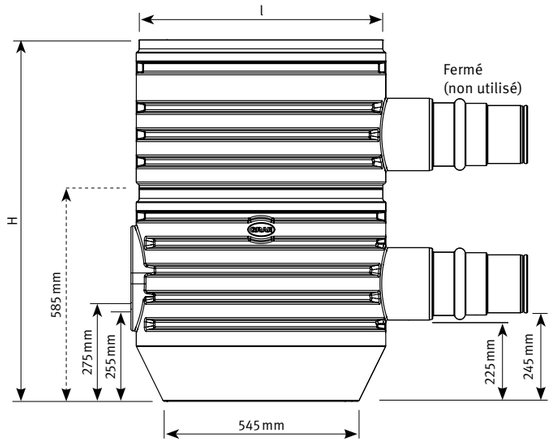

Composé de :
① Regard de prise d'échantillon externe DN 160 ou DN 200

A commander séparément :
② Rehausse télescopique pour passage véhicules » Page 14
③ Couvercle béton pour passage véhicules » Page 14

Données techniques

Regard de prise d'échantillon externe avec raccordements DN 160 / 200. Entre-axe entre l'entrée et la sortie : 30 mm.

Ø Raccordements [DN]	Largeur l [mm]	Hauteur H [mm]	Poids [kg]	Entrée [mm]	Sortie [mm]	Réf.
160	690	1000	19	275	245	107975
200	690	1000	19	255	225	107982

Alarme FA-1
Détection de l'épaisseur de la couche de graisses
Réf. 106513

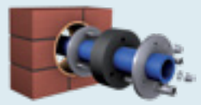

Passe mur DN 110
(visuel non contractuel)
Réf. 106515

Séparateurs d'hydrocarbures

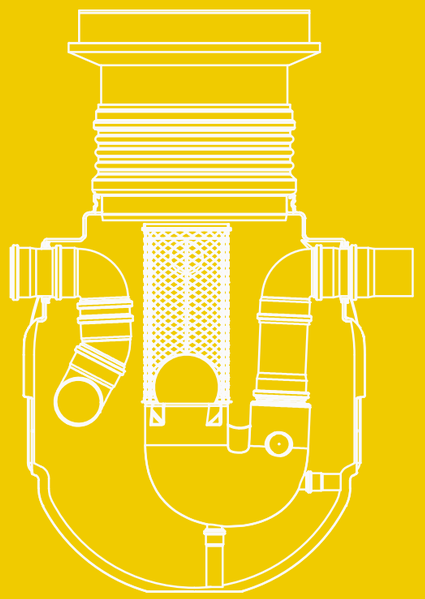

Séparateurs d'hydrocarbures

Domaine d'application

Un séparateur doit être installé partout où l'eau est contaminée par des hydrocarbures ou des huiles minérales. Les exploitants des installations suivantes doivent s'assurer qu'elles sont équipées d'un séparateur d'hydrocarbures adéquat et opérationnel (liste non exhaustive) :

- Station-service
- Station de lavage
- Garages
- Parking/Zone de stationnement

Dimensionnement

Les séparateurs sont classés selon leur taille nominale (TN), correspondant à un débit en litres par seconde. Le calcul de dimensionnement des installations de séparateurs d'hydrocarbures est défini selon la norme EN 858-2. Lors du choix de la taille nominale du séparateur, il convient également de respecter les éventuelles contraintes imposées par les autorités locales. Nous calculons pour vous la taille nominale requise en fonction de votre projet (formulaire ›› Page 28).

Principe de fonctionnement

Un séparateur d'hydrocarbures fonctionne de manière naturelle grâce à la différence de densité des liquides. Les matières solides lourdes présentes dans les eaux usées (ex. sable) vont décanter dans le débourbeur inclus dans le séparateur ou disponible en option. Les polluants ayant une densité plus faible que l'eau, comme les hydrocarbures ou les huiles minérales, surnagent à la surface de l'eau. Les eaux assainies se dirigent alors vers la canalisation de sortie. Ce dispositif ne concerne pas les eaux vannes qui doivent rejoindre directement la station d'épuration. Un filtre à coalescence favorisant la séparation des liquides équipe tous les séparateurs de Classe I de GRAF.

Filtre à coalescence (Classe I)

- Pas d'usure
- Nettoyage facile
- Faible poids

Comment fonctionne un filtre à coalescence ?

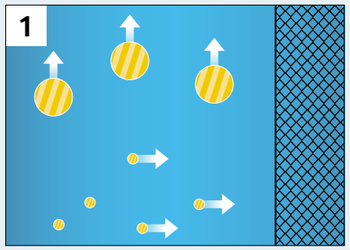

Essence, huile

Les hydrocarbures se composent à la fois de grosses gouttes et de fines gouttelettes. Les grosses gouttes ont une différence de densité importante avec l'eau et vont donc remonter facilement à la surface. Les gouttelettes ayant une différence de densité moins importante vont avoir tendance à rester sous la surface de l'eau.

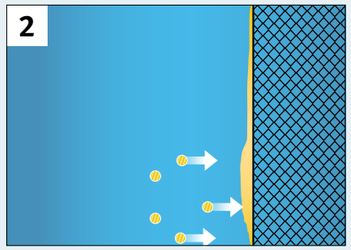

Afin de faire remonter ces gouttelettes à la surface, les séparateurs de classe I sont équipés d'un filtre à coalescence chargé de les recueillir.

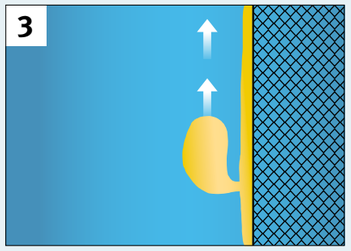

Une fois recueillies, les gouttelettes vont former des agglomérats qui remonteront naturellement à la surface grâce à la différence de densité.

Séparateurs d'hydrocarbures GRAF

avec débourbeur intégré

Rendement épuratoire*
Classe I ≤ 5 mg/l en sortie
Classe II ≤ 100 mg/l en sortie

Séparateurs d'hydrocarbures Classe I et Classe II

Le modèle de base Classe II (rejet 100 mg/L) est destiné aux parkings, aux stations service, etc....

Les séparateurs de Classe I (rejet 5 mg/L) sont équipés d'un filtre à coalescence permettant un rendement épuratoire fortement amélioré et autorisant un rejet dans le milieu naturel dans le cadre d'un traitement des eaux de ruissellement d'une station service ou d'un parking.

Deux rehausses télescopiques

Les séparateurs d'hydrocarbures Diamant (à partir de la taille TN 6) sont équipés de deux dômes. L'entrée et la sortie sont ainsi plus facilement accessibles lors de l'entretien.

Conforme à la norme EN 858-1&2

Rehausse télescopique ajustable

- Étanche jusqu'à la surface du sol.
- Ajustable en hauteur et inclinable : permet un ajustement au millimètre avec la surface du sol.

Passage véhicules

Possible avec rehausse et couvercle béton ›› Page 25

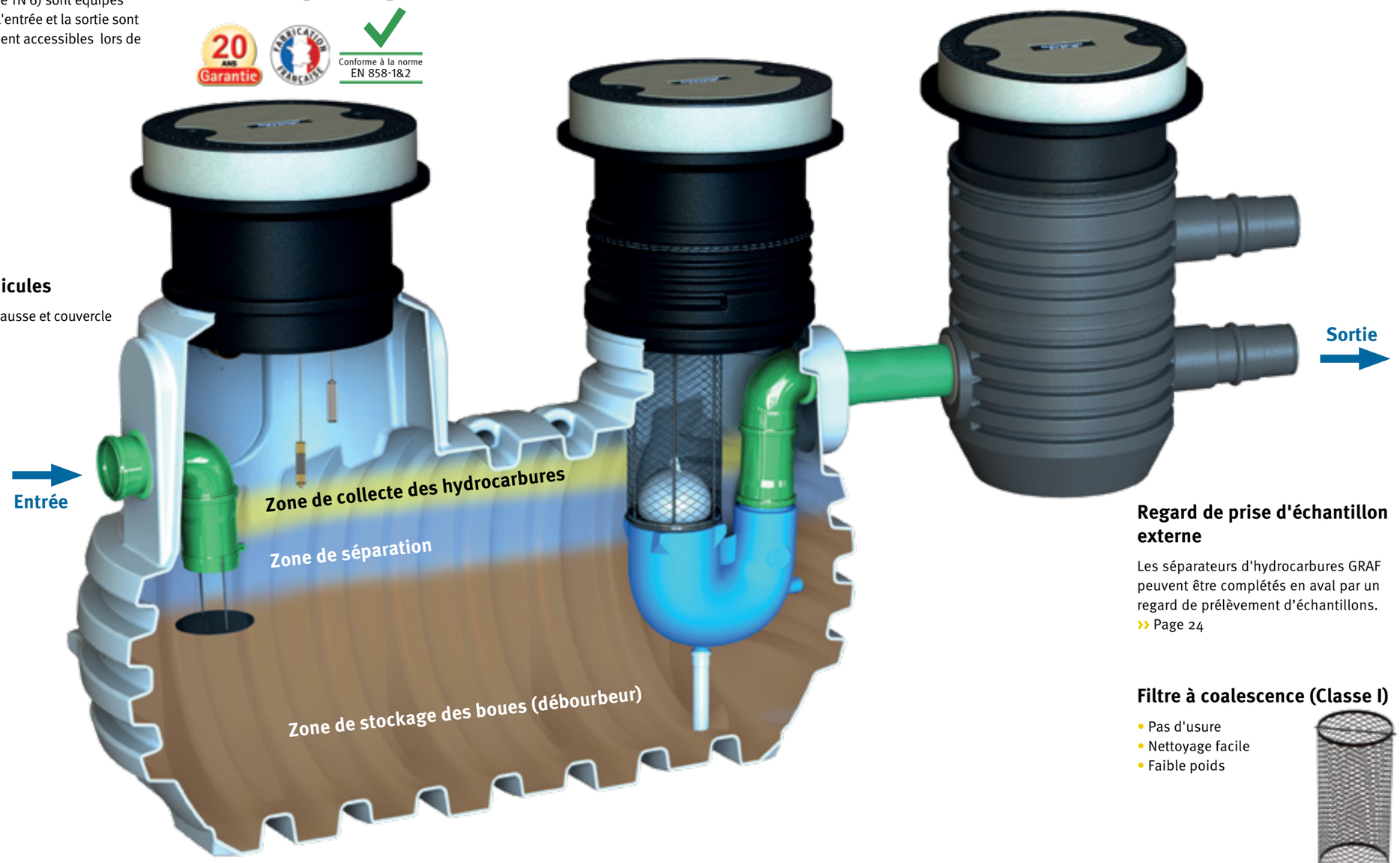

Débourbeur

En plus du débourbeur intégré à nos séparateurs, nous proposons des débourbeurs supplémentaires en option
›› Page 24

Regard de prise d'échantillon externe

Les séparateurs d'hydrocarbures GRAF peuvent être complétés en aval par un regard de prélèvement d'échantillons.
›› Page 24

Filtre à coalescence (Classe I)

- Pas d'usure
- Nettoyage facile
- Faible poids

Entretien facilité

Cuve monobloc en PE de haute qualité. Les parois lisses facilitent le nettoyage. L'ensemble des éléments est garanti anticorrosion.

Prêt à installer !

Tous les éléments des séparateurs d'hydrocarbures GRAF sont pré-montés : Gain de temps sur le chantier !

Disponible avec bypass

En fonction de la nature de la surface à traiter et selon les autorisations locales, un bypass permettant de rediriger une partie des effluents peut-être installé sur le séparateur. Ce système est particulièrement recommandé dans le cas d'une installation sous un parking découvert.

Système d'obturation automatique intégré

L'obturateur intégré au séparateur vient obstruer automatiquement le siphon de sortie lorsque le volume maximum de stockage d'hydrocarbures est atteint. La totalité des hydrocarbures est donc retenue au sein du séparateur.

*en conditions de test

Faible poids

Le poids des cuves étant faible, il est possible de les transporter et de les installer dans des lieux normalement difficiles d'accès. Le montage peut également se faire sans l'aide d'une grue.

Alarmes (option)

Sonde de mesure d'épaisseur et sonde de débordement
›› Page 25

Séparateur d'hydrocarbures Saphir

avec débourbeur intégré | TN 3 – 6

Saphir Classe II

A commander séparément :
③ Rallonge
④ Rehausse télescopique
⑤ Couvercle

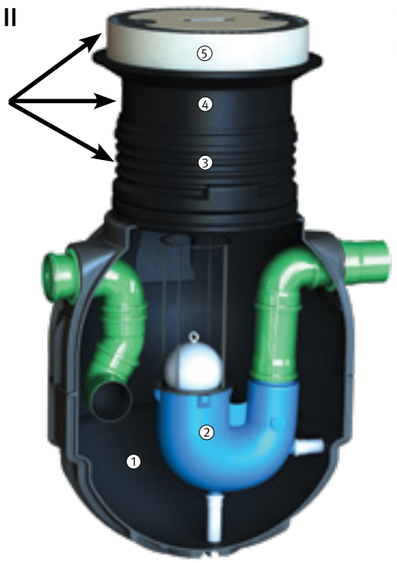

Saphir Classe I

Séparateurs à coalescence

A commander séparément :
③ Rallonge
④ Rehausse télescopique
⑤ Couvercle

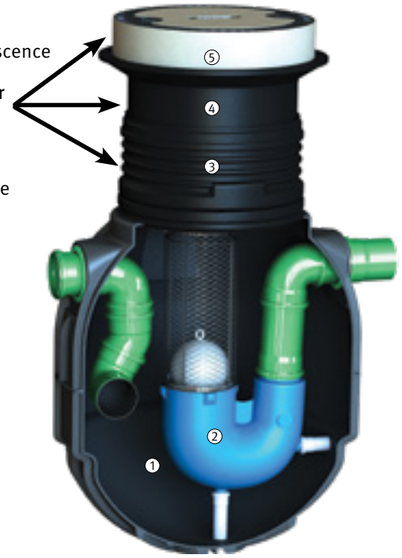

Composé de :
① Cuve Saphir
② Système de séparation des hydrocarbures pré-monté

A commander séparément :
③ Rallonge
④ Rehausse télescopique pour passage véhicules ›› Page 25
⑤ Couvercle béton pour passage véhicules ›› Page 25

Conforme à la norme EN 858-1&2

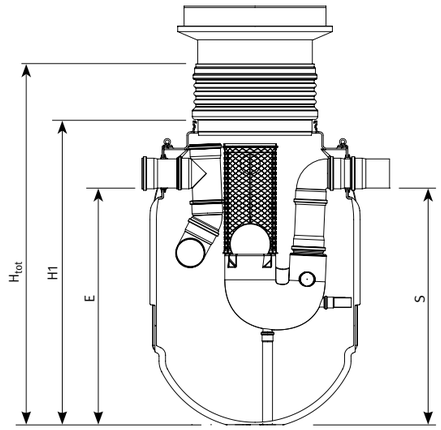

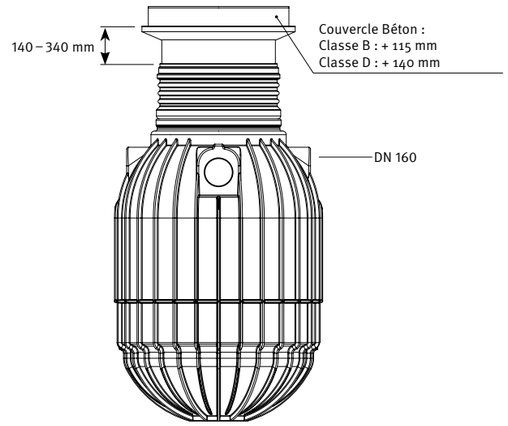

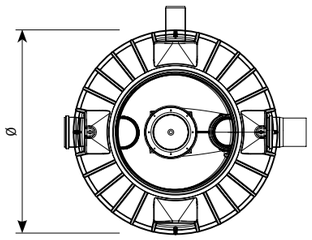

Séparateur d'hydrocarbures Saphir

Désignation	TN [L/s]	Ø Raccordements [DN]	Boues [Litres]	Hydrocarbures [Litres]	Total [Litres]	Réf. Classe II	Réf. Classe I
3 - 300-300	3	160	300	300	770	108100	108101
3 - 600-300	3	160	600	300	1080	108104	108105
6 - 600-300	6	160	600	300	1080	108106	108107

Composition :
Cuve Saphir, système de séparation des hydrocarbures pré-monté

Séparateur d'hydrocarbures Saphir avec bypass

Désignation	TN [L/s]	Ø Raccordements [DN]	Boues [Litres]	Hydrocarbures [Litres]	Total [Litres]	Réf. Classe II	Réf. Classe I
3 - 300-300	3	160	300	300	770	sur demande	sur demande
3 - 600-300	3	160	600	300	1080	sur demande	sur demande
6 - 600-300	6	160	600	300	1080	sur demande	sur demande

Composition :
Cuve Saphir, système de séparation des hydrocarbures pré-monté, bypass

Accessoires

A partir de la ›› Page 24

Données techniques

Désignation	TN [L/s]	Ø [mm]	Hauteur H1 [mm]	Hauteur H_{tot} [mm]	Poids [kg]	Entrée E/ Sortie S [mm]
3 - 300-300	3	1155	1345	1650	80	1000
3 - 600-300	3	1155	1670	1975	110	1320
6 - 600-300	6	1155	1670	1975	110	1320

Hauteur de remblai maxi.* :	1200 mm
Charge maxi. par essieu :	10 T (avec couvercle béton et dalle de répartition)
Charge maxi. totale :	60 T (avec couvercle béton et dalle de répartition)
Hauteur de remblai nécessaire avec un passage véhicules* :	700 – 1200 mm
Pose dans la nappe phréatique :	600 L, 900 L : hauteur maxi. d'immersion 430 mm 1.200 L : hauteur maxi. d'immersion 550 mm
Hauteur de remblai nécessaire pour une pose dans la nappe phréatique* :	700 – 1200 mm
Raccordements :	DN 160

* Hauteur entre la base du dôme et la surface du sol.

Visuels non contractuels

Séparateur d'hydrocarbures Diamant

avec débourbeur intégré | TN 6-15

Diamant Classe II

A commander séparément :
③ Rehausses télescopiques
④ Couvercles

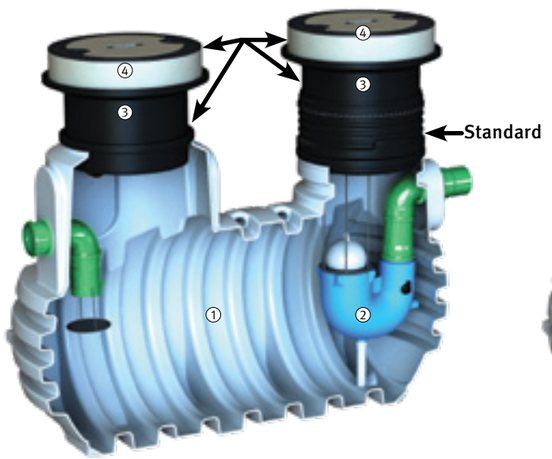

Diamant Classe I

Séparateurs à coalescence

A commander séparément :
③ Rehausses télescopiques
④ Couvercles

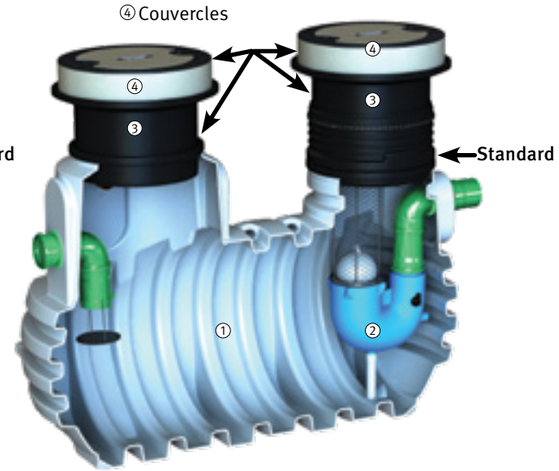

Composé de :
① Cuve Diamant équipée d'une rallonge (Réf. 371039)
② Système de séparation des hydrocarbures pré-monté

A commander séparément :
③ Rehausse télescopique pour passage véhicules ›› Page 25
④ Couvercle béton pour passage véhicules ›› Page 25

Conforme à la norme EN 858-1&2

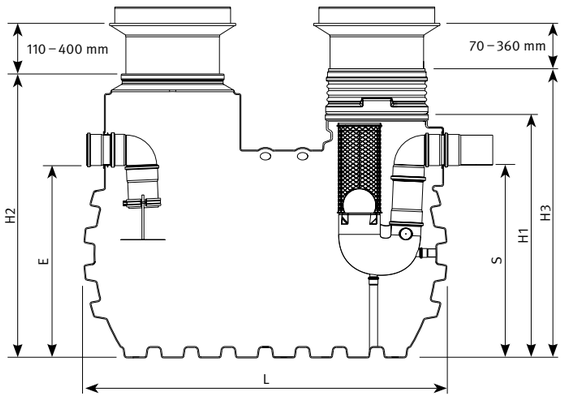

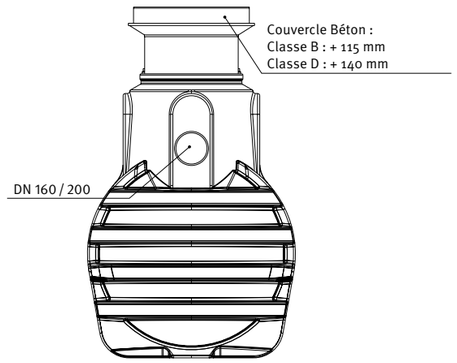

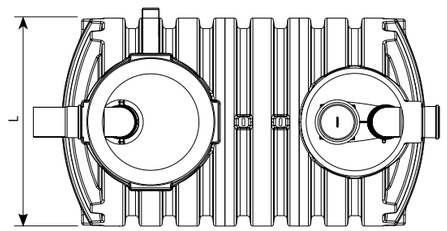

Séparateur d'hydrocarbures Diamant

Désignation	TN [L/s]	Ø Raccordements [DN]	Boues [Litres]	Hydrocarbures [Litres]	Total [Litres]	Réf. Classe II	Réf. Classe I
6 - 1300-500	6	160	1300	500	2210	108108	108109
10 - 1300-500	10	160	1300	500	2210	108110	108111
10 - 2000-500	10	200	2000	500	3330	108112	108113
15 - 2000-500	15	200	2000	500	3330	108114	108115

Composition :
Cuve Diamant, 1 rallonge, système de séparation des hydrocarbures pré-monté

Séparateur d'hydrocarbures Diamant avec bypass

Désignation	TN [L/s]	Ø Raccordements [DN]	Boues [Litres]	Hydrocarbures [Litres]	Total [Litres]	Réf. Classe II	Réf. Classe I
6 - 1300-500	6	160	1300	500	2210	sur demande	sur demande
10 - 1300-500	10	160	1300	500	2210	sur demande	sur demande
10 - 2000-500	10	200	2000	500	3330	sur demande	sur demande
15 - 2000-500	15	200	2000	500	3330	sur demande	sur demande

Composition :
Cuve Diamant, 1 rallonge, système de séparation des hydrocarbures pré-monté, bypass

Accessoires

A partir de la ›› Page 24

Données techniques

Désignation	TN [L/s]	Longueur L [mm]	Largeur l [mm]	Hauteur H1 [mm]	Hauteur H2 [mm]	Hauteur H3 [mm]	Poids [kg]	Entrée E/ Sortie S [mm]
6 - 1300-500	6	2450	1150	1385	1655	1695	165	1090
10 - 1300-500	10	2450	1150	1385	1655	1695	165	1090
10 - 2000-500	10	2450	1400	1645	1910	1950	250	1280
15 - 2000-500	15	2450	1400	1645	1910	1950	250	1280

Hauteur de remblai maxi.* :	910 mm
Charge maxi. par essieu :	10 T (avec couvercle béton et dalle de répartition)
Charge maxi. totale :	60 T (avec couvercle béton et dalle de répartition)
Hauteur de remblai nécessaire avec un passage véhicules* :	700 – 910 mm
Pose dans la nappe phréatique :	Diamant 2200 L : hauteur maxi. d'immersion 575 mm Diamant 3350 L : hauteur maxi. d'immersion 700 mm
Hauteur de remblai nécessaire pour une pose dans la nappe phréatique* :	700 – 910 mm
Raccordements :	DN 160 / DN 200

* Hauteur entre la base du dôme et la surface du sol.

Visuels non contractuels

Accessoires pour séparateurs d'hydrocarbures

Débourbeur

Tous nos séparateurs peuvent être complétés par un débourbeur placé en amont. Il va permettre de retenir les flottants et polluants grossiers qui vont s'accumuler dans le fond du débourbeur et se transformer en sédiments dès l'entrée dans la cuve. L'eau pré-traitée est ensuite acheminée dans le séparateur.

L'utilisation d'un débourbeur est particulièrement recommandée lorsque l'eau est fortement contaminée. On peut citer en exemple les stations de lavage notamment lorsque celles-ci accueillent des véhicules de chantier, des engins de construction ou des engins agricoles.

Composé de :
① Cuve Saphir ou Diamant avec équipements pré-montés
② Rallonge

A commander séparément :
③ Rehausse télescopique pour passage véhicules ›› Page 25
④ Couvercle béton pour passage véhicules ›› Page 25

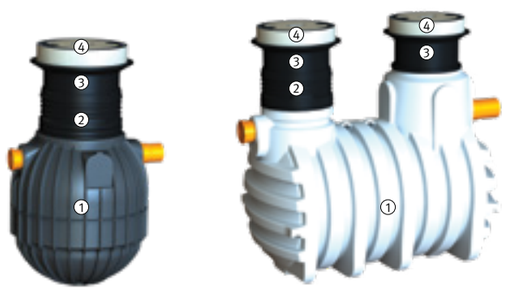

Débourbeur Saphir / Diamant (sans rehausse, ni couvercle)

Volume [Litres]	Longueur [mm]	Largeur [mm]	Hauteur [mm]	Poids [kg]	Réf. [DN 160]	Réf. [DN 200]
1000	1155	1155	1670	95	107969	–
2100	2450	1150	1655	155	107970	107992
3200	2450	1400	1905	240	107971	107993
4600	2450	1700	2200	250	107972	107994

Regard de prise d'échantillon externe

Les séparateurs d'hydrocarbures Graf peuvent être complétés par un regard de prélèvement d'échantillons. Le regard de prélèvement est relié à la sortie du séparateur et s'intègre de façon parfaitement étanche à l'installation. Il est utilisé en particulier pour le prélèvement d'échantillon lors des opérations de contrôle ou d'entretien du séparateur.

Composé de :
① Regard de prise d'échantillon externe

A commander séparément :
② Rehausse télescopique pour passage véhicules ›› Page 25
③ Couvercle béton pour passage véhicules ›› Page 25

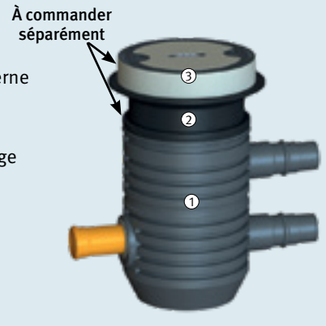

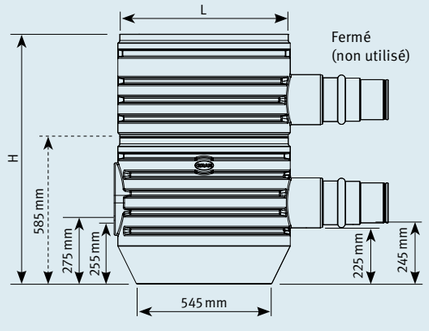

Données techniques

Regard de prélèvement externe avec raccordements DN 160 / 200. Entre-axe entre l'entrée et la sortie : 30 mm.

Ø Raccordements [DN]	Largeur l [mm]	Hauteur H [mm]	Poids [kg]	Entrée E [mm]	Sortie S [mm]	Réf.
160	690	1000	19	275	245	107975
200	690	1000	19	255	225	107982

Rallonge

Désignation	ø [mm]	Hauteur H [mm]	Hauteur utile [mm]	Poids [kg]	Réf.
Ⓑ Rallonge (avec joint NBR)	650	400	305	6	371039

Rehausse et couvercles pour séparateurs d'hydrocarbures[1]

Désignation	ø [mm]	Hauteur H [mm]	Hauteur utile [mm]	Poids [kg]	Réf.
Ⓒ Rehausse télescopique pour couvercle béton (avec joint NBR)	855	460	400	11	107974
Ⓓ Couvercle béton Classe B pour séparateur d'hydrocarbures[1]	780	135	115[2]	120	107967
Ⓓ Couvercle béton Classe D pour séparateur d'hydrocarbures[1]	780	160	140[2]	180	107968

Rehausse et couvercles pour regard de prise d'échantillon

Désignation	ø [mm]	Hauteur H [mm]	Hauteur utile [mm]	Poids [kg]	Réf.
Ⓒ Rehausse télescopique pour couvercle béton (avec joint NBR)	855	460	400	11	107974
Ⓓ Couvercle béton Classe B pour regard de prise d'échantillon	730	125	105[2]	97	107983
Ⓓ Couvercle béton Classe D pour regard de prise d'échantillon	730	165	145[2]	174	107984

[1] Avec mention "Séparateur" sur le couvercle
[2] Soustraction faite de 20 mm qui sont enfoncés dans la rehausse télescopique

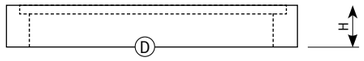

Attention : le passage véhicules ou camions nécessite la mise en place d'une dalle de répartition en béton armé. Pour plus d'informations, consultez notre notice de pose.

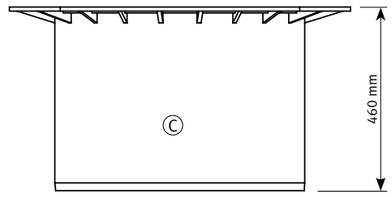

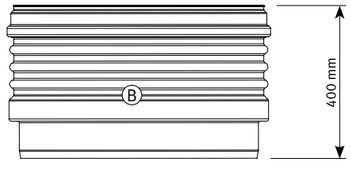

Alarmes

Type 1 : Sonde de mesure d'épaisseur de la couche d'hydrocarbures
Réf. 107964

Type 2 : Sonde de débordement
Réf. 107965

Type 3 : Sonde de mesure d'épaisseur + sonde de débordement
Réf. 107966

Formulaire de dimensionnement pour séparateur de graisses - 1/2

GRAF Distribution SARL **Transformateur de matières plastiques** 45, route d'Ernolsheim FR-67120 Dachstein-Gare Tél. :+33 (0)3.88.49.73.10 Fax : +33 (0)3.88.49.32.80	Adresse du projet :	Maître d'ouvrage : Nom : Rue : Code postal / Ville : Tél. : Fax : E-Mail :

Formulaire de dimensionnement

① Domaine d'activité

Restauration	Abattoir/ transformation de viande	Transformation d'huiles et de graisses
☐ Cuisines d'hôtel	☐ Charcuterie industrielle avec abattoir	☐ Margarinerie
☐ Restaurant de spécialités (cuisine du monde)	☐ Charcuterie industrielle sans abattoir	☐ Raffinerie d'huile alimentaire
☐ Cantine/restaurant d'entreprise/universitaire	☐ Boucherie avec abattoir	☐ Moulin à huile
☐ Cuisine centrale d'un hôpital	☐ Boucherie sans abattoir	☐ Industrie de plats cuisinés
☐ Cuisine centrale à temps plein	☐ Supermarché avec rayon boucherie (Transformation, conditionnement et vente de viandes)	☐ Industrie de transformation de poisson
☐ Auberge	☐ Abattoir de volailles	☐ Autre

② Caractéristiques spécifiques des eaux de rejet

Présence de produits de lavage/vaisselle	Température d'évacuation	Densité de graisses
☐ Non ☐ Oui	☐ Jusqu'à 60°C ☐ Supérieure à 60°C	☐ Eaux de rejet de cuisines, abattoirs, ateliers de transformation de viandes/ poissons
		☐ Densité › 94 g/ cm³
		☐ Densité connue -› tableau EN 1825-2 : g/ cm³

③ Durée de fonctionnement

Nombre d'heures / Jour	Nombre de jours / Semaine
h /Jour	j / Semaine

Nous calculons pour vous la taille nominale requise en fonction de votre projet !
Faites nous parvenir votre formulaire dûment complété par mail (info@graf.fr) ou par fax (03.88.49.32.80).

Formulaire de dimensionnement pour séparateur de graisses - 2/2

Veuillez compléter au moins un des points ci-dessous.

④ Débit maximum du rejet des eaux à traiter

Débit mesuré Q_s : _____ L/s

⑤ Détails d'exploitation

Pour les entreprises de transformation de viandes

Entreprises de transformation de viandes	
Petite	☐ Jusqu'à 5 têtes de bétail */ semaine
Moyenne	☐ Jusqu'à 10 têtes de bétail */ semaine
Grande	☐ Jusqu'à 40 têtes de bétail*/ semaine

*1 tête de bétail= 1 boeuf = 2,5 porcs

Pour entreprises de restauration

Nombre de repas par jour : _____

Poids de la marchandise produite : _____ kg

⑥ Raccordements et appareils utilisés

Appareils utilisés avec évacuation	Ø évacuation	Quantité
Marmite	☐ 25 mm ☐ 50 mm	_____ _____
Marmite basculante	☐ 70 mm ☐ 100 mm	_____ _____
Évier avec siphon	☐ 40 mm ☐ 50 mm	_____ _____
Évier sans siphon	☐ 40 mm ☐ 50 mm	_____ _____

Appareils utilisés	Quantité
Lave-vaisselle	_____
Poêle à frire	_____
Appareil de nettoyage à haute pression	_____
Éplucheuse	_____
Dispositif lave-légumes	_____

Robinets	Quantité
DN 15	_____
DN 20	_____
DN 25	_____

Date _____ Signature _____

Formulaire de dimensionnement pour séparateur d'hydrocarbures - 1/3

GRAF Distribution SARL **Transformateur de matières plastiques** 45, route d'Ernolsheim FR-67120 Dachstein-Gare Tél. :+33 (0)3.88.49.73.10 Fax : +33 (0)3.88.49.32.80	Adresse du projet :	Maître d'ouvrage : Nom : Rue : Code postal / Ville : Tél. : Fax : E-Mail :

Formulaire de dimensionnement

Le dimensionnement du séparateur est effectué selon la norme EN 858-2

① Provenance des eaux usées

Quel est le secteur d'activité de l'entreprise ?
☐ Station-service
☐ Transports Camions / Transport Bus
☐ Entreprise de construction
☐ Ateliers de mécanique
☐ Véhicules spéciaux
☐ Station de lavage véhicules
☐ Casse automobiles
☐ Autres

Utilisation de la surface
☐ Dépollution de véhicules
☐ Nettoyage de véhicules et de pièces de véhicules
☐ Maintenance / réparation de véhicules et de pièces de véhicules
☐ Recyclage de véhicules et de pièces de véhicules
☐ Stockage de véhicules accidentés
☐ Distribution de carburant
☐ Casse automobiles
☐ Parkings / garages souterrains
☐ Point de lavage de machines et de pièces
☐ Stations de dépotage / zones de chargement / surfaces de stockage
☐ Autres

1.1 Types d'eaux usées

Indiquez ici la raison pour laquelle le séparateur est installé.

A quoi servira le séparateur ?
☐ A traiter des eaux résiduaires (effluents industriels), du lavage de véhicules, nettoyage d'éléments enduits d'huile
☐ A traiter des eaux de pluies polluées par l'huile provenant de zones imperméables (parking de voitures, routes, cours d'usine)
☐ A retenir les liquides légers répandus et pour protéger la zone environnementale

Nous calculons pour vous la taille nominale requise en fonction de votre projet !
Faites nous parvenir votre formulaire dûment complété par mail (info@graf.fr) ou par fax (03.88.49.32.80).

Formulaire de dimensionnement pour séparateur d'hydrocarbures - 2/3

1.2. Substances contenues dans les eaux usées

Indiquez ici quelles sont les substances contenues dans les eaux usées et le volume de boues estimé.

Types d'hydrocarbures contenus dans les eaux usées					
☐ Essence	☐ Gazole	☐ Huile pour moteurs	☐ Huile de transmission	☐ Huile hydraulique	☐ Autres

Densité		
☐ < 0.85 g/cm³	☐ 0.86 à 0.90 g/cm³	☐ 0.91 à 95 g/cm³

Biodiesel			
☐ Biodiesel compris entre 0% et 5%	☐ Biodiesel compris entre 5% et 10%	☐ Biodiesel compris entre 10% et 40%	☐ Biodiesel > 40%

Estimation du volume de boues	
☐ Aucun	• Eau de condensation
☐ Faible	• Eaux résiduaires à faible teneur définie en boues • Toutes zones de collecte d'eaux de pluie où petite quantité résiduaire liés au trafic (bassin de captage, station de remplissage ouverte)
☐ Moyen	• Stations de remplissage, lavage manuel de véhicules, lavage de pièces, stations de lavage pour autobus • Eaux usées de garages automobiles, parkings, centrales électriques, usine d'outillage
☐ Élevé	• Stations de lavage de véhicules et d'engins de chantier, machines agricoles • Stations de lavage véhicules poids lourds
☐ Cas particulier	• Sites de lavage automatique de véhicules (à rouleaux, tunnel de lavage)

1.3. Rejet des eaux usées

Indiquez le système d'évacuation des eaux usées.

Rejet vers ...			
☐ Canalisation d'eaux mixtes ou usées	☐ Canalisation d'eaux de pluie	☐ Cours d'eau	☐ Autres

② Eaux de pluie à évacuer

2.1. Intensité pluviométrique

Consulter les autorités locales compétentes pour obtenir l'intensité pluviométrique à prendre en compte.

_____ l/(s*ha)

Nous calculons pour vous la taille nominale requise en fonction de votre projet !
Faites nous parvenir votre formulaire dûment complété par mail (info@graf.fr) ou par fax (03.88.49.32.80).

Formulaire de dimensionnement pour séparateur d'hydrocarbures - 3/3

2.2. Surfaces non couvertes
Indiquez en m² la surface de toutes les zones de réception :

Zones non couvertes	m²
Surfaces de réparation	
Aire de lavage non couverte	
Surfaces de stockage de véhicules accidentés	
Aire de dépotage	
Surfaces de stockage, parcs à ferrailles	
Autres surfaces	

③ Eaux usées à évacuer

3.1.Eaux usées provenant des robinets de puisage
Indiquez le nombre de robinets de puisage.

Diamètre nominal des robinets de puisage	Nombre
DN 15 R½"	
DN 20 R¾"	
DN 25 R 1"	

3.2. Eaux usées provenant d'installations de lavage véhicules /poids lourds
Indiquez le nombre d'installations existantes.

Installation de lavage	Nombre
Tunnel de lavage	
Lavage châssis	
Portique de lavage poids lourds	
Portique de lavage véhicules	

3.3. Eaux usées provenant d'appareils haute pression et nettoyeur vapeur
Indiquez le nombre d'appareils utilisés.

Installation de lavage	Nombre
Appareils haute pression et nettoyeur vapeur	
Appareils haute pression et nettoyeur vapeur avec système de lavage automatique	

3.4. Zone de lavage couverte
La zone de lavage est-elle couverte par une toiture ?

☐ Oui	☐ Non

Date _____ Signature _____

GRAF - A votre écoute pour tous vos projets

Les solutions GRAF pour la gestion des eaux pluviales

Découvrez notre gamme complète

- Cuves grande capacité Carat XXL jusqu'à 122 000 litres
- Solutions d'infiltration et de rétention
- Large gamme de cuves à enterrer
- Filtres et pompes pour une utilisation professionnelle
- Large choix d'accessoires (regards, collecteurs...)
- Une gamme complète de réservoirs esthétiques
- Des réservoirs de stockage et de transport pour l'industrie
- Des citernes souples pour le stockage longue durée

GRAF c'est aussi des solutions sur mesure pour :

- La récupération et l'utilisation des eaux pluviales pour les bâtiments industriels, les lieux de tourisme...
- L'infiltration et la rétention des eaux pluviales pour les habitations, parkings, zones commerciales, routes...
- Le traitement des eaux industrielles (laiterie, brasserie, coopératives viticoles ou vinicole...)
- L'assainissement individuel et semi-collectif pour les campings, hôtels, restaurants, sites industriels...

Nos compétences à votre disposition

Une équipe de techniciens réactive et professionnelle met à votre disposition ses compétences et connaissances techniques. Grâce à elle, vous trouvez rapidement des solutions adaptées aux spécificités de vos projets.

- ✓ **Dimensionnement**
- ✓ **Choix du produit**
- ✓ **Conseils d'installation**

Notre équipe se tient à votre écoute pour vous accompagner dans tous vos projets !

Attention :

- L'objet de ce catalogue est de présenter les caractéristiques d'une gamme de produits : données techniques et plans sous réserve de modifications selon les évolutions techniques ou réglementaires.
- Pour toutes les dimensions et contenances indiquées dans ce catalogue, nous nous réservons une tolérance de +/- 3 %.
- Pour toute installation en présence de nappe phréatique : nous consultez impérativement avant l'achat.
- L'acquéreur doit se procurer à ses fins les autorisations nécessaires pour la construction et les installations.

50 ANS QUALITÉ ET INNOVATION · GRAF · 50 ANS D'EXPERIENCE

www.graf.fr

Programme complet

Découvrez notre gamme complète de cuves à enterrer pour la gestion des eaux pluviales dans notre catalogue.

Cachet revendeur :

Prix :

1/ Tous nos prix s'entendent départ Dachstein hors emballage, transport et assurance.

2/ Les seuls prix valables sont ceux du jour de la livraison.

Transport :

Nos marchandises et leurs emballages voyagent toujours aux risques et périls de l'acheteur. Il appartient donc à notre clientèle, le cas échéant, de sauvegarder ses droits vis-à-vis du transporteur, conformément à la loi (disposition des articles 105 et suivants du Code du Commerce). La marchandise livrée doit toujours être contrôlée en présence du transporteur. Tout produit manquant ou défectueux à la livraison doit être signalé sur le récépissé du transporteur. Sans réserves écrites et précises sur le récépissé de livraison, aucune réclamation ne pourra être recevable. Toutes nos livraisons s'effectuent en rendu non déchargé.

Garantie :

Les garanties mentionnées dans ce catalogue ne concernent que les séparateurs et non les accessoires ou éventuelles pièces détachées. En cas d'incident, seul le matériel sera gratuitement remplacé, tous les autres frais seront à la charge de l'utilisateur. Le matériel ne sera échangé que si l'installation et l'utilisation sont conformes aux prescriptions du fabricant.

Droit de propriété :

Les marchandises livrées restent la propriété du vendeur jusqu'au paiement intégral des sommes dues par l'acheteur. Jusqu'au complet paiement, les produits ne pourront être vendus sans l'accord préalable du vendeur.

Conditions générales de ventes :

Sur demande, nous vous ferons parvenir nos conditions générales de ventes.

GRAF Distribution SARL
Transformateur
de matières plastiques
45 route d'Ernolsheim
F-67120 DACHSTEIN-GARE (FRANCE)

Téléphone : +33(0)3 88 49 73 10
Télécopie : +33(0)3 88 49 32 80

E-mail : info@graf.fr
Site : www.graf.fr

© GRAF Distribution S.A.R.L. / Réf. 950541
En application de la loi du 11 mars 1957, il est interdit de reproduire intégralement ou partiellement le présent catalogue, sur quel que support que ce soit, sans l'autorisation de la société Graf.

Droits photos :
Fotolia.com : © Kirill Kedrinski (Page 6) © Carolyn Franks (Page 16)
Shutterstock.com : © Jack Frog (Page 31)