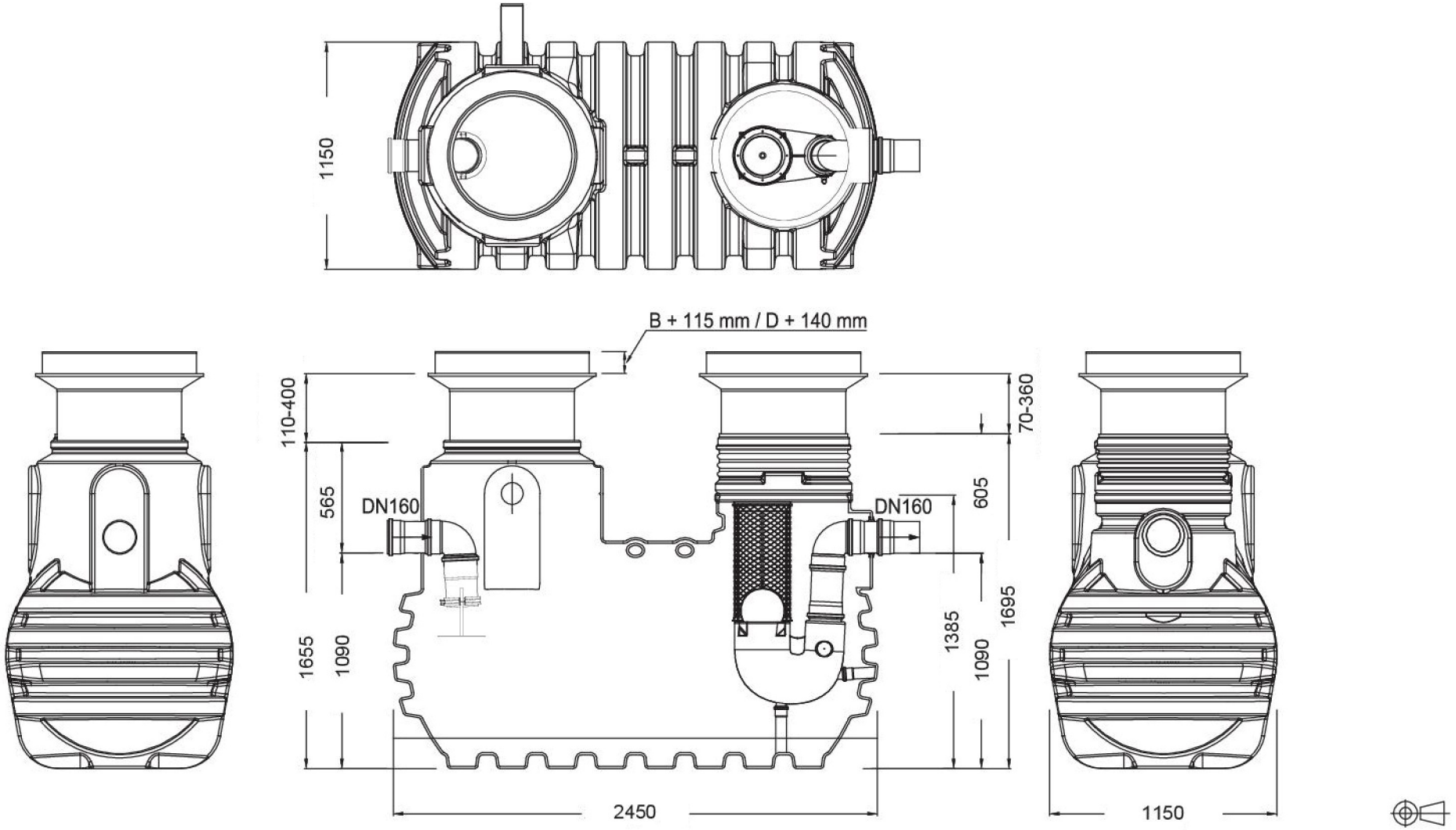


| | | | |
|---|---|---|---|
| PL | separator substancji ropopochodnych KLsepa.compact+ 6-1300<br>zbiornik Diamant 2200l, osadnik 1300l, olej 500l, klasa I, NS6 | | kod 108109 |
| narysowano ISC | waga: 165kg | jednostki: mm | www.grafpolska.pl<br>info@grafpolska.pl |
| data: sierpień 2017 | tolerancja: +/- 3% | skala: 1:30 | |