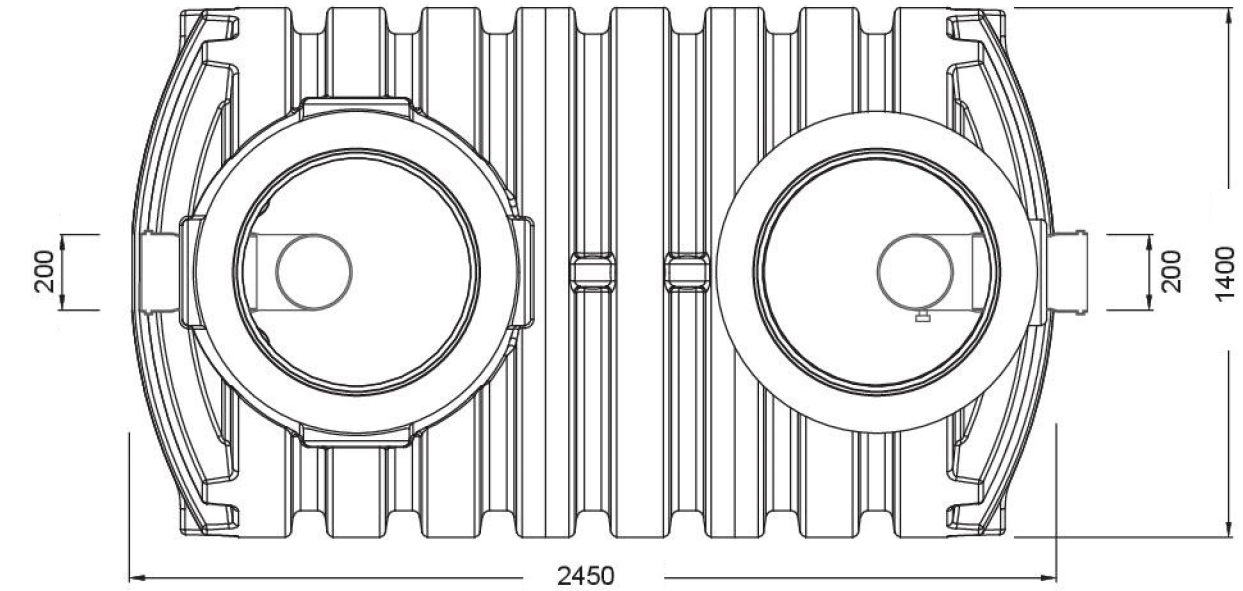

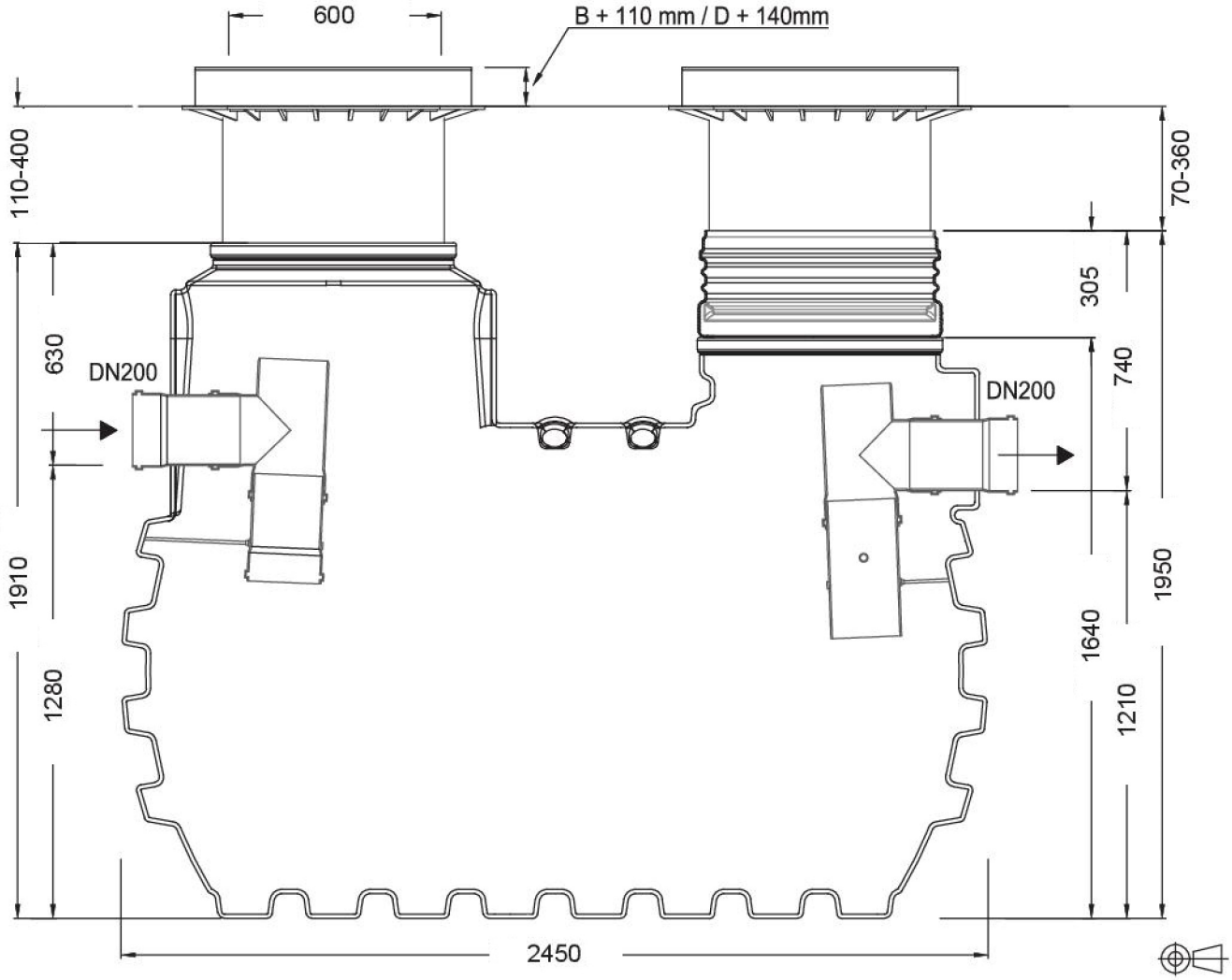

PL	separator tłuszczu KLsepa.pop 10-1500 zbiornik Diamant 3350l, osadnik 1500l, tłuszcz 600l, NS10	kod	108008 108058
narysowano ISC	waga: 250kg	www.grafpolska.pl info@grafpolska.pl	GRAF
data: sierpień 2017	tolerancja: +/- 3%		
skala: 1:20	jednostki: mm		