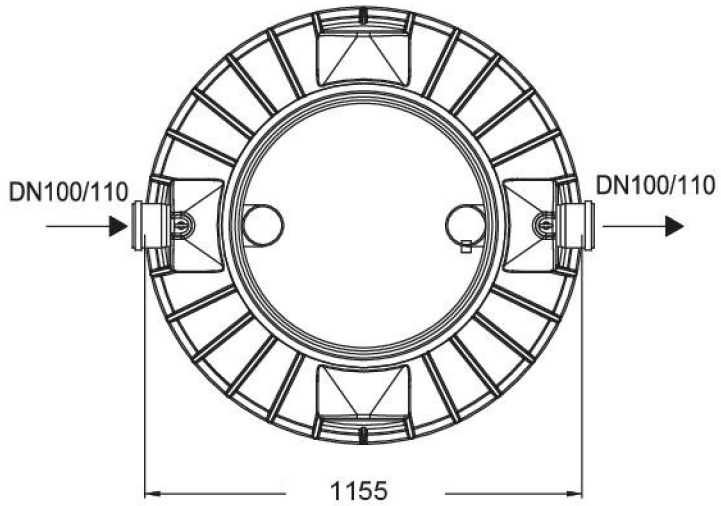

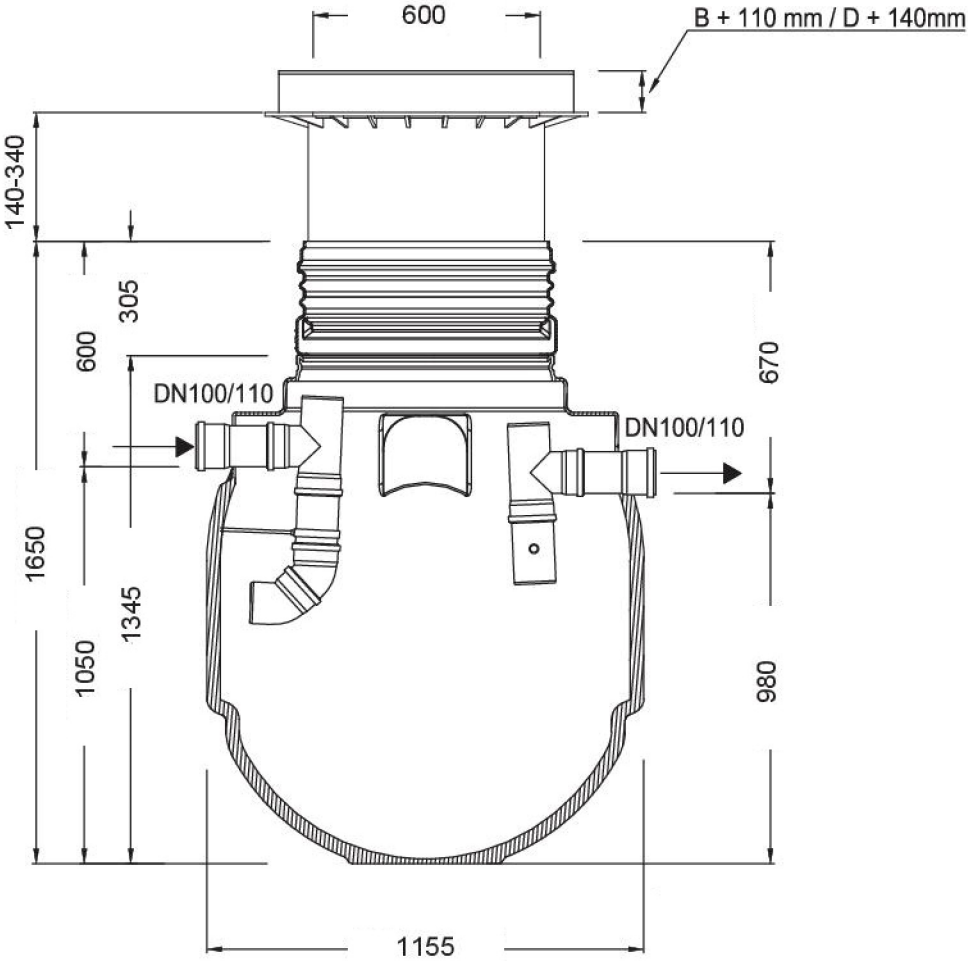

PL	separator tłuszczu KLsepa.pop 2-400 zbiornik Saphir 900l, osadnik 400l, tłuszcz 200l, NS2		kod 108003 108053
narysowano ISC	waga: 70kg	www.grafpolska.pl info@grafpolska.pl	GRAF
data: sierpień 2017	tolerancja: +/- 3%		
skala: 1:20	jednostki: mm		