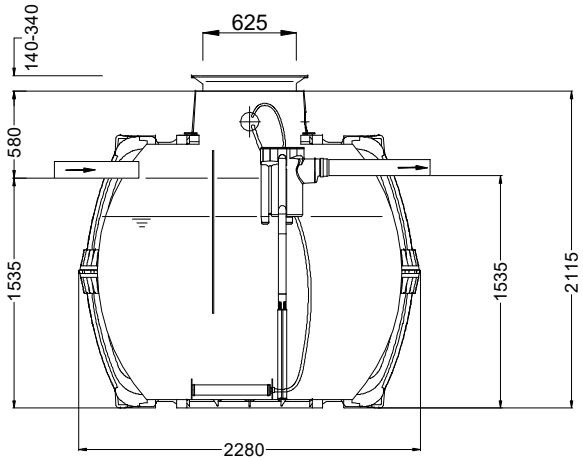

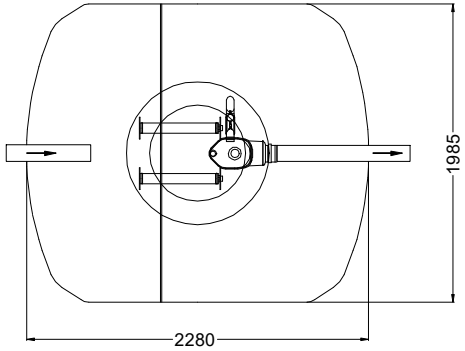

nadbudowa Max (opcja)

zwiększa naziom o 320mm

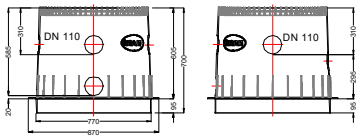

D	one2***clean*** 7 RLM Carat 4800		Artikel-Nr. product no. article no. articulo no. W-807
GB	ES	FR	GRAF Polska sp. z o.o. ul. Unii Europejskiej 26 96-100 Skierniewice www.grafpolska.pl info@grafpolska.pl
gezeichnet, drawn	Gewicht, weight	revision	
Datum, date	Toleranz, tolerance +/- 3%	Maßstab, scale	Einheiten, units mm