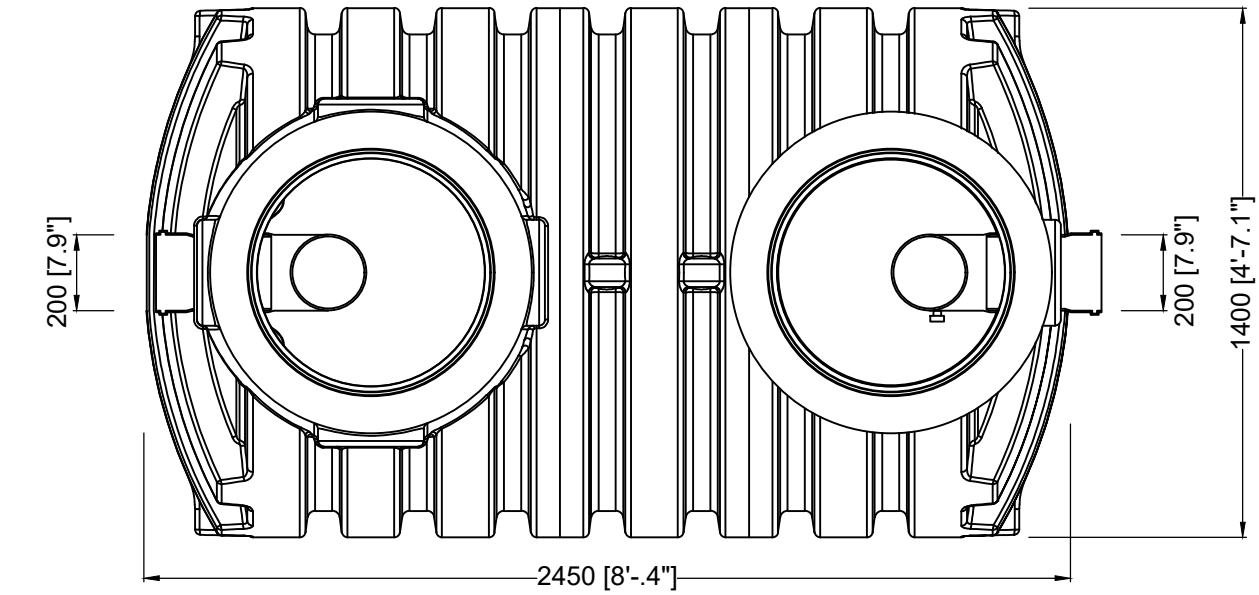

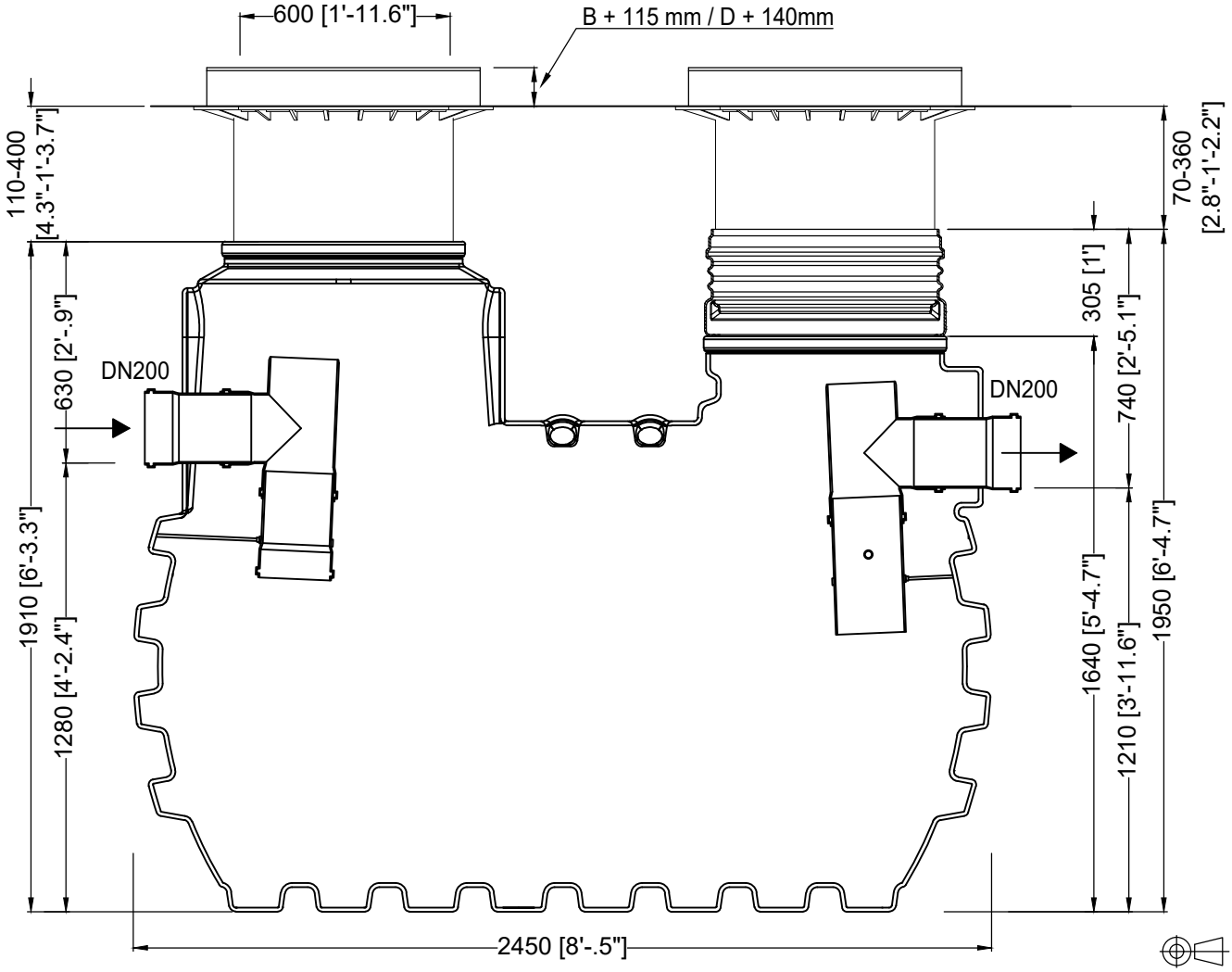

D Fettabscheider oneSepa Grease 15-1500 Diamant 3350L, S 1500L, F 600L, G 3160L, NS15			Artikel-Nr. product no. article no. articulo no. 108009
GB Grease separator oneSepa Grease NS15	ES Separador de grasa oneSepa Grease NS15	FR Séparateur de graisses Diamant 3350 L TN 15 L/s (B 1500 L – G 600 L)	revision
gezeichnet / drawn: JARE	Gewicht / weight: 250 kg	Otto Graf GmbH Carl-Zeiss-Str. 2-6 DE-79331 Teningen mail@graf.info www.graf.info	
Datum / date: 2025.04.02	Toleranz / tolerance: +/- 3%		
Maßstab / scale: M 1:20	Einheiten / units: mm [inch] gal. = US gal.		