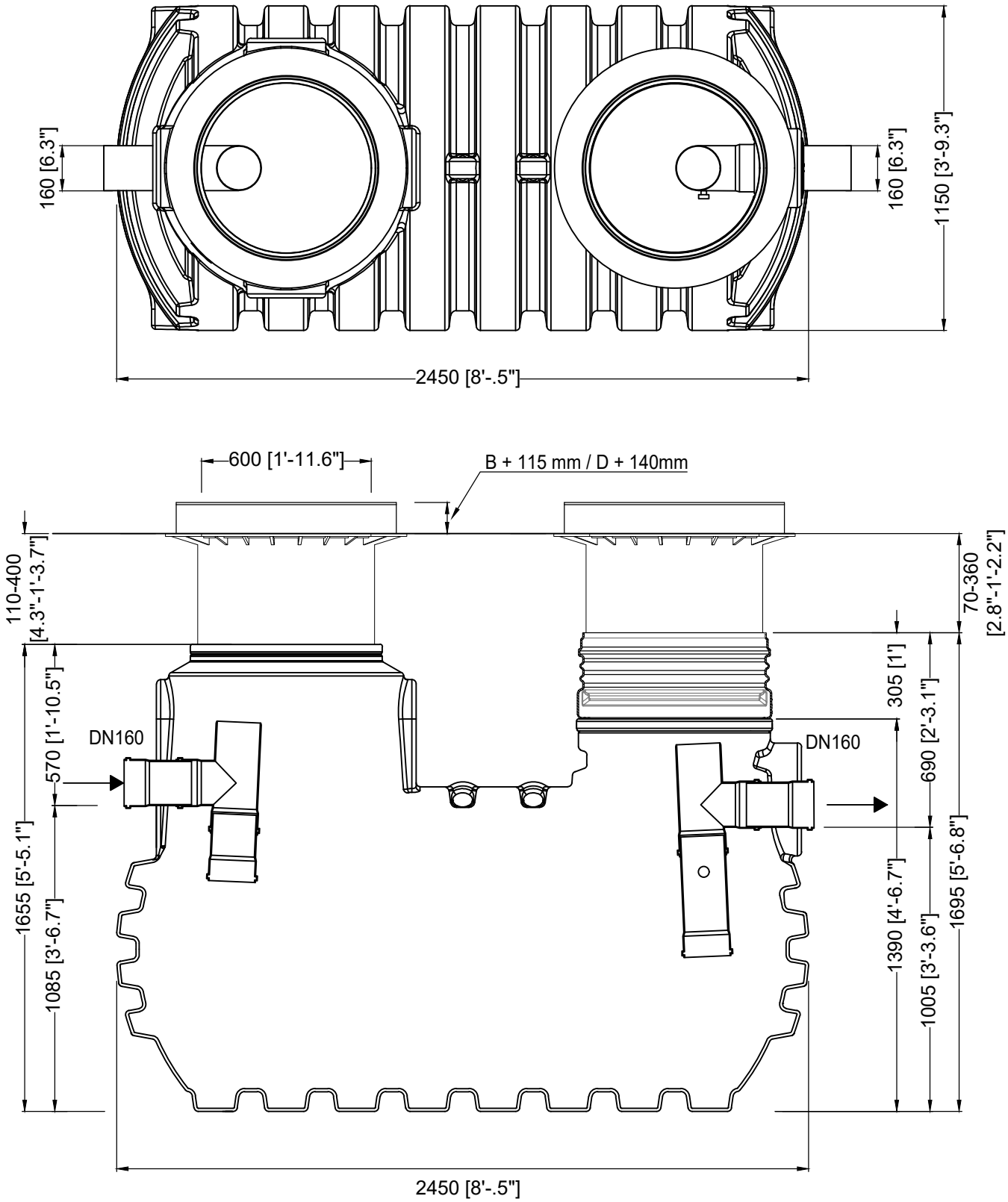

D	Fettabscheider oneSepa Grease 4-700 Diamant 2200L, S 700L, F 350L, G 2070L, NS4		Artikel-Nr. product no. article no. articulo no. 108006
GB Grease separator oneSepa Grease NS4	ES Separador de grasa oneSepa Grease NS4	FR Séparateur de graisses Diamant 2200 L TN 4 L/s (B 700 L – G 350 L)	revision
gezeichnet / drawn: JARE	Gewicht / weight: 165 kg	Otto Graf GmbH Carl-Zeiss-Str. 2-6 DE-79331 Teningen mail@graf.info www.graf.info	
Datum / date: 2025.04.02	Toleranz / tolerance: +/- 3%		
Maßstab / scale: M 1:20	Einheiten / units: mm [inch] gal. = US gal.		