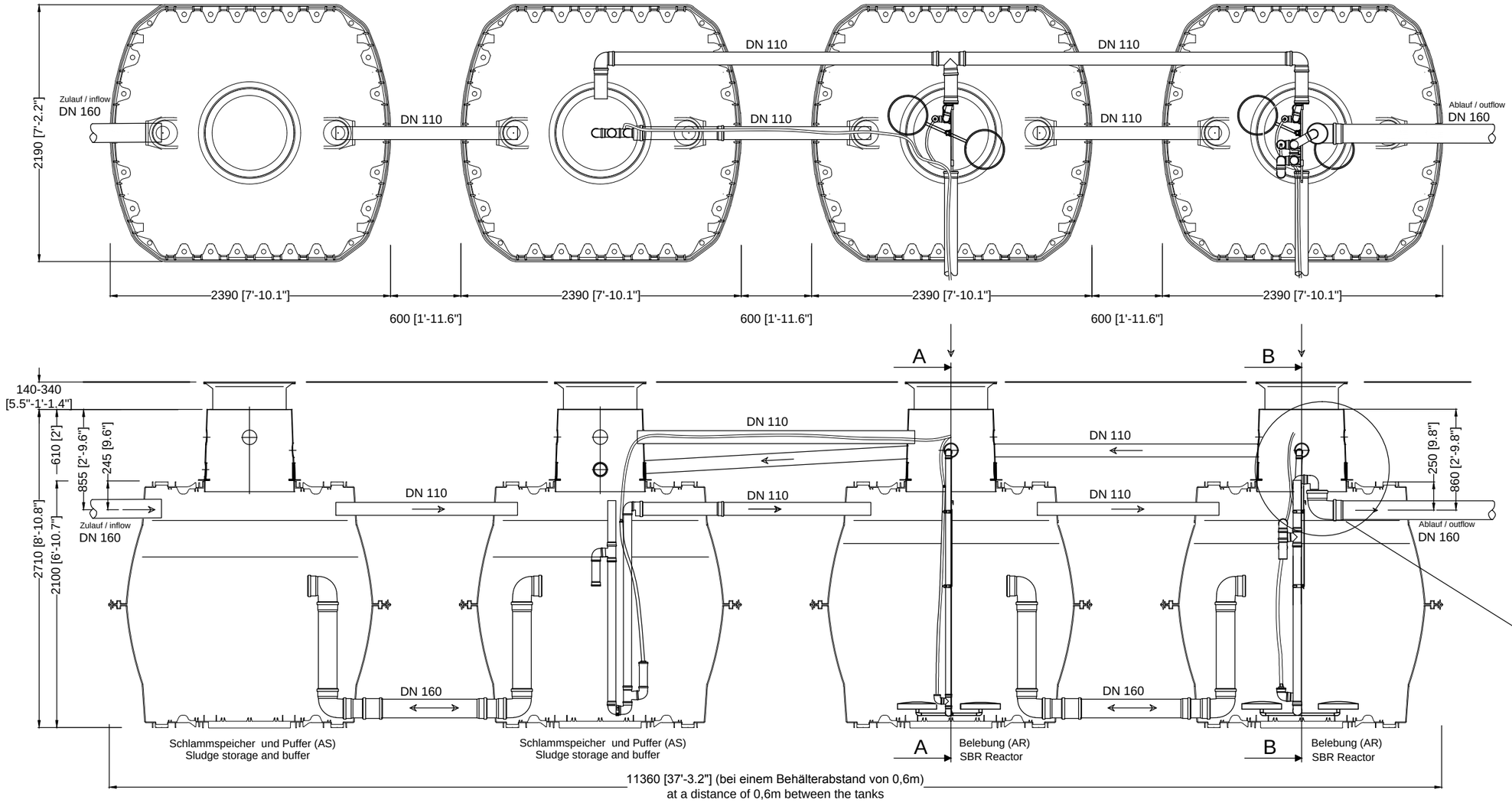

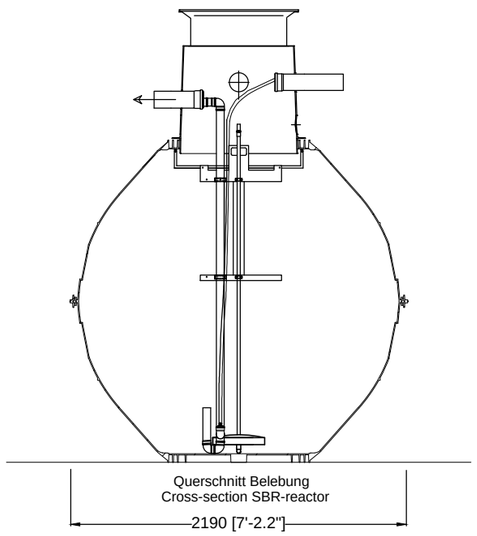

A - A

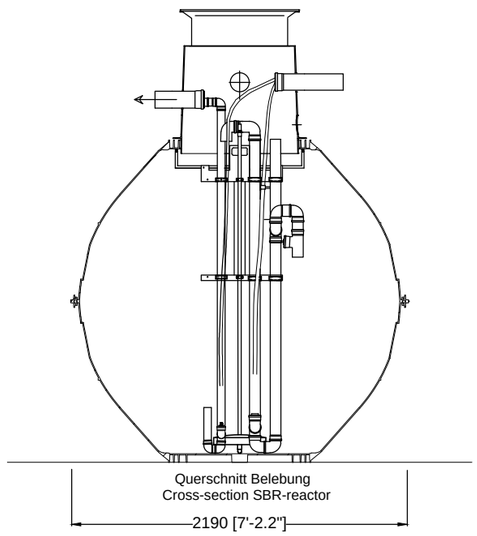

B - B

D Klaro Easy 35 EW Tankdom - Maxi 4 x Carat 6500 L / 4 x 1717,1 gal.			Artikel-Nr. product no. article no. articulo no. 107314
GB Klaro Easy 35 inh. TD-Maxi 4 x Carat 6500 L / 4 x 1717,1 gal.	ES Klaro Easy 35 PE Cúpula Maxi 4 x Carat 6500 L / 4 x 1717,1 gal.	FR Klaro Easy 35 EH Maxi-dôme 4 x Carat 6500 L / 4 x 1717,1 gal.	revision
gezeichnet / drawn: ISC	Gewicht / weight: 4 x 265 kg	Otto Graf GmbH Carl-Zeiss-Str. 2-6 DE-79331 Teningen mail@graf.info www.graf.info	
Datum / date: 2017.01.04	Toleranz / tolerance: +/- 3%		
Maßstab / scale: M 1:40	Einheiten / units: mm [inch] gal. = US gal.		

DIN A3