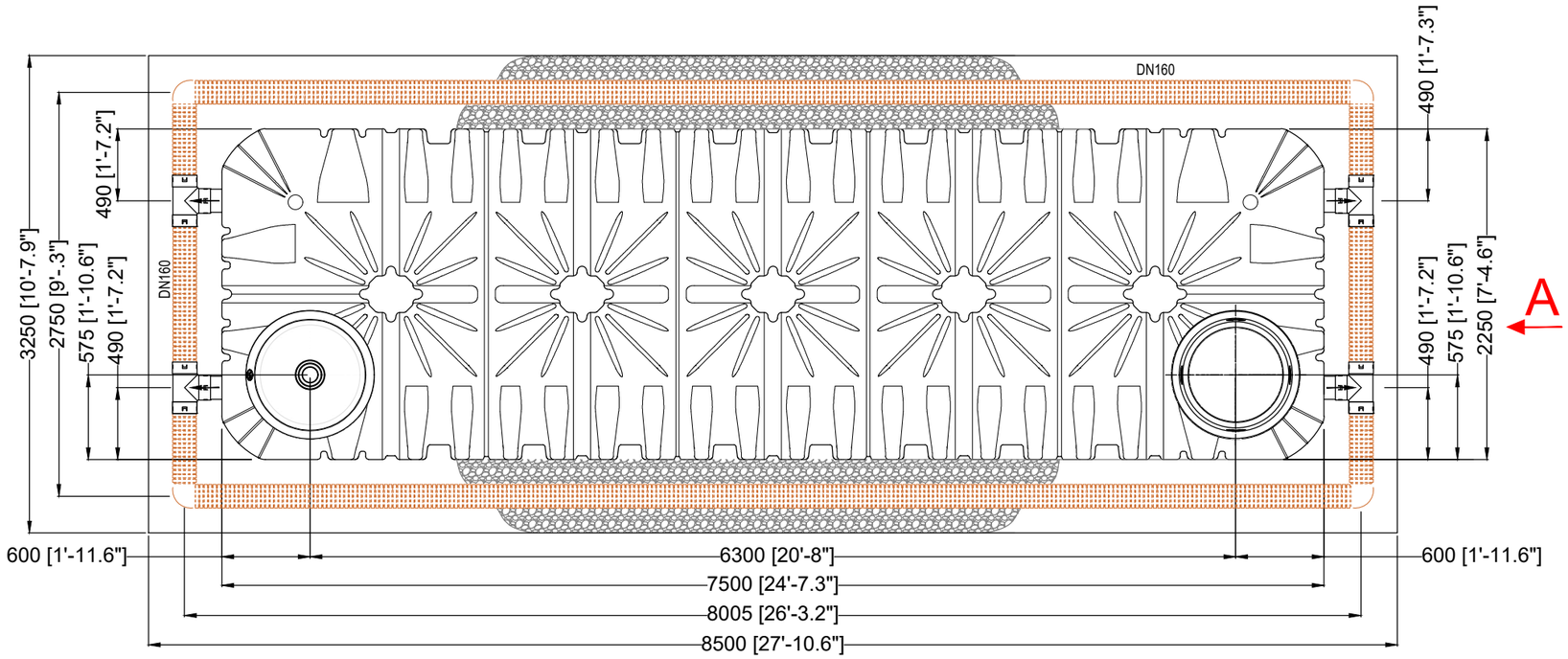

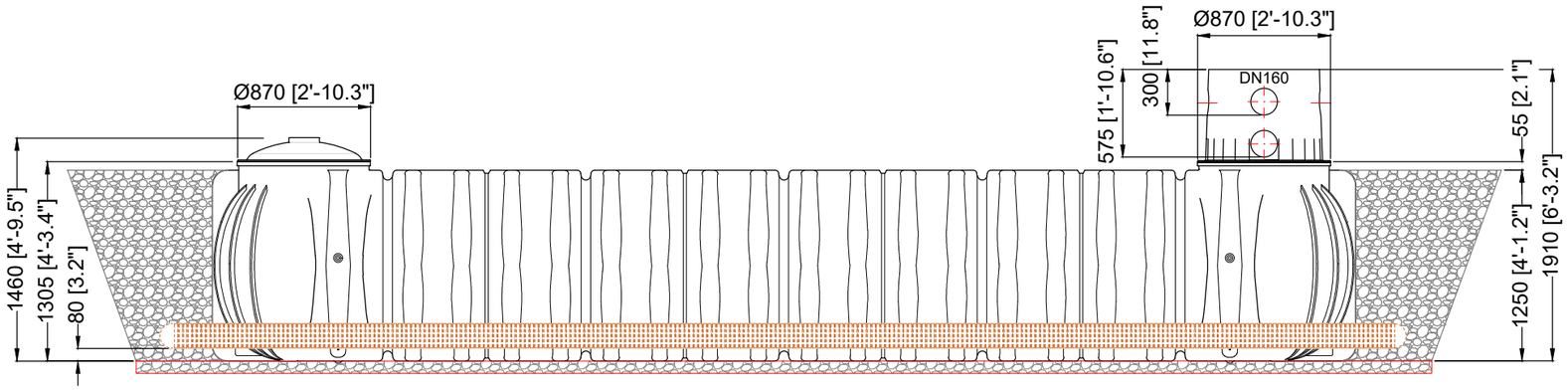

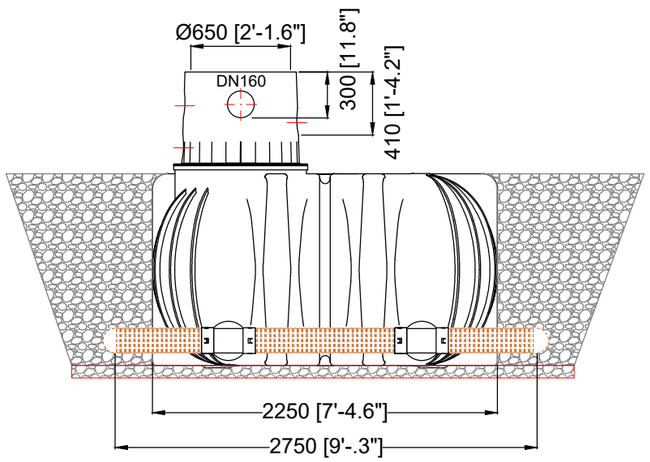

Ansicht A / View A

D GRAF Platin XL - Versickerungstank 15000 L / 3963 gal.			Artikel-Nr. product no. article no. articulo no. 390013 (390823 / 371062 / 371065)
GB GRAF Platin XL - Percolation Tank 15000 L / 3963 gal.	ES GRAF Depósito de drenaje Platin XL 15000 L / 3963 gal.	FR GRAF Réservoir d'épandage Platin XL 15000 L / 3963 gal.	revision
gezeichnet drawn ISC	Gewicht weight 710 kg	Otto Graf GmbH Carl-Zeiss-Str. 2-6 DE-79331 Teningen mail@graf.info www.graf.info	
Datum date 2020.10.02	Toleranz tolerance +/- 3%		
Maßstab scale M 1:40	Einheiten units mm [inch] gal. = US gal.		

DIN A3