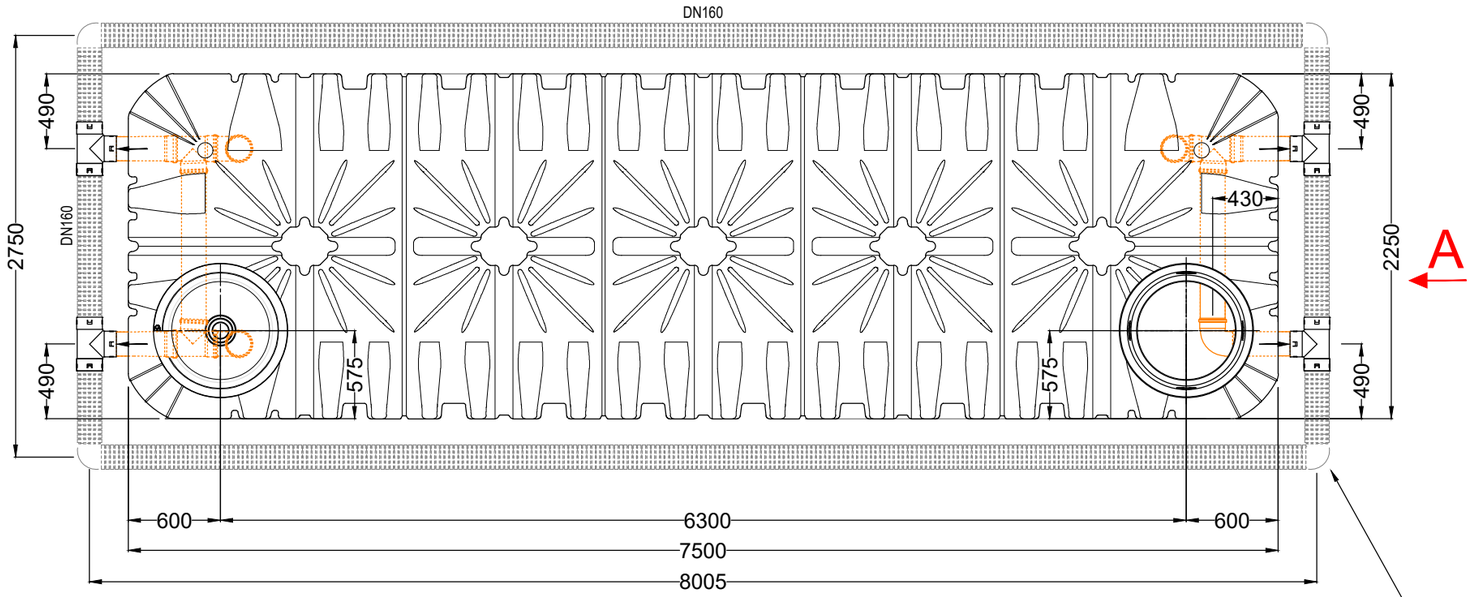

Bitte beachten:
Drainagerohre bauseits montieren,
zum Transport in den Tank einlegen

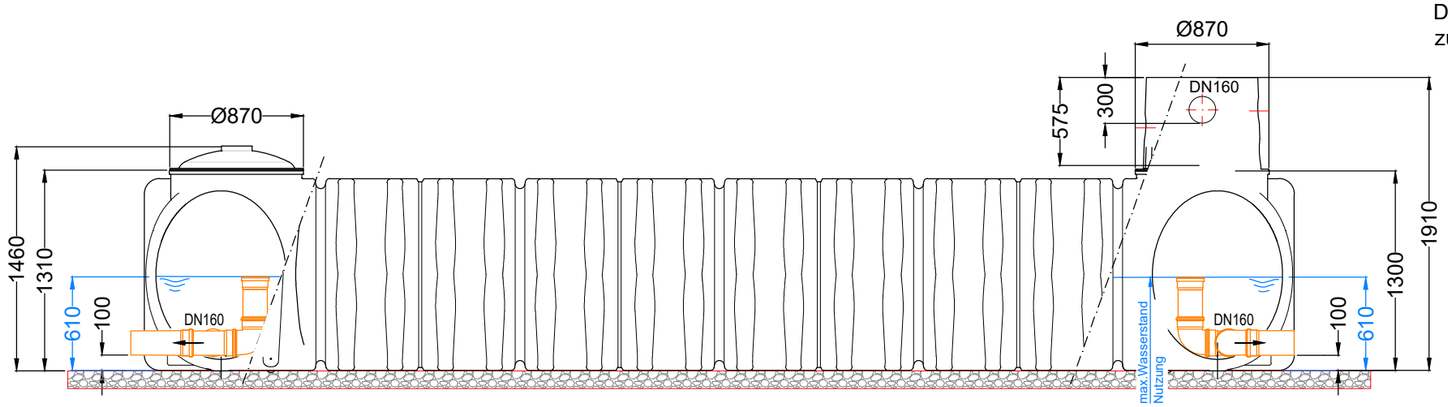

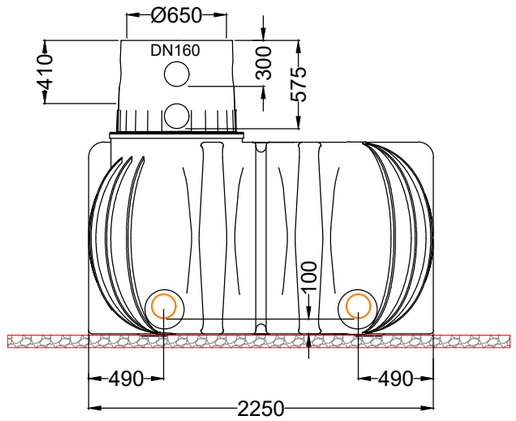

Ansicht A / View A

D GRAF Platin XL - Versickerungstank Plus 15.000 L / 3962 gal. R 7000 L / 1849 gal. - N 8000 L / 2113 gal.		Artikel-Nr. product no. article no. articulo no.	390021 (390823 / 371062 / 371065)
GB Platin XL - Percolation Tank 15.000 L / 3962 gal. usable volume 8000 L / 2113 gal.	ES Depósito de drenaje Platin XL 15.000 L / 3962 gal. útil 8000 L / 2113 gal.	FR Réservoir d'épandage Platin XL 15.000 L / 3962 gal. U 8000 L / 2113 gal.	revision
gezeichnet drawn: ISC	Gewicht weight: 710 kg	Otto Graf GmbH Carl-Zeiss-Str. 2-6 DE-79331 Teningen mail@graf.info www.graf.info	
Datum date: 2020.10.02	Toleranz tolerance: +/- 3%		
Maßstab scale: M 1:40	Einheiten units: mm [inch] gal. = US gal.		

DIN A3