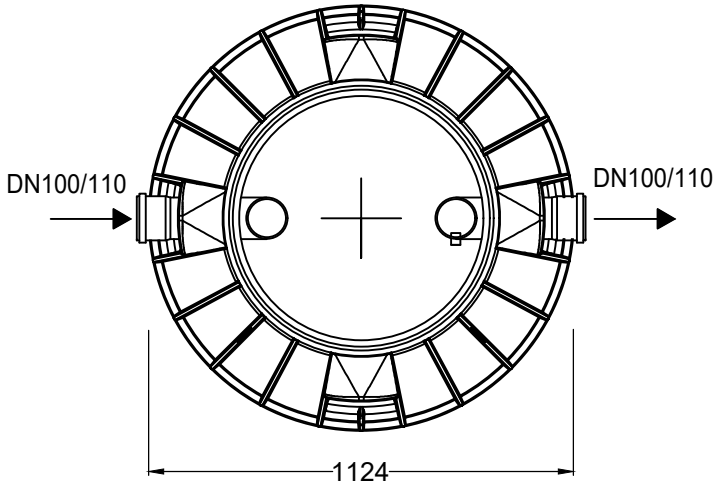

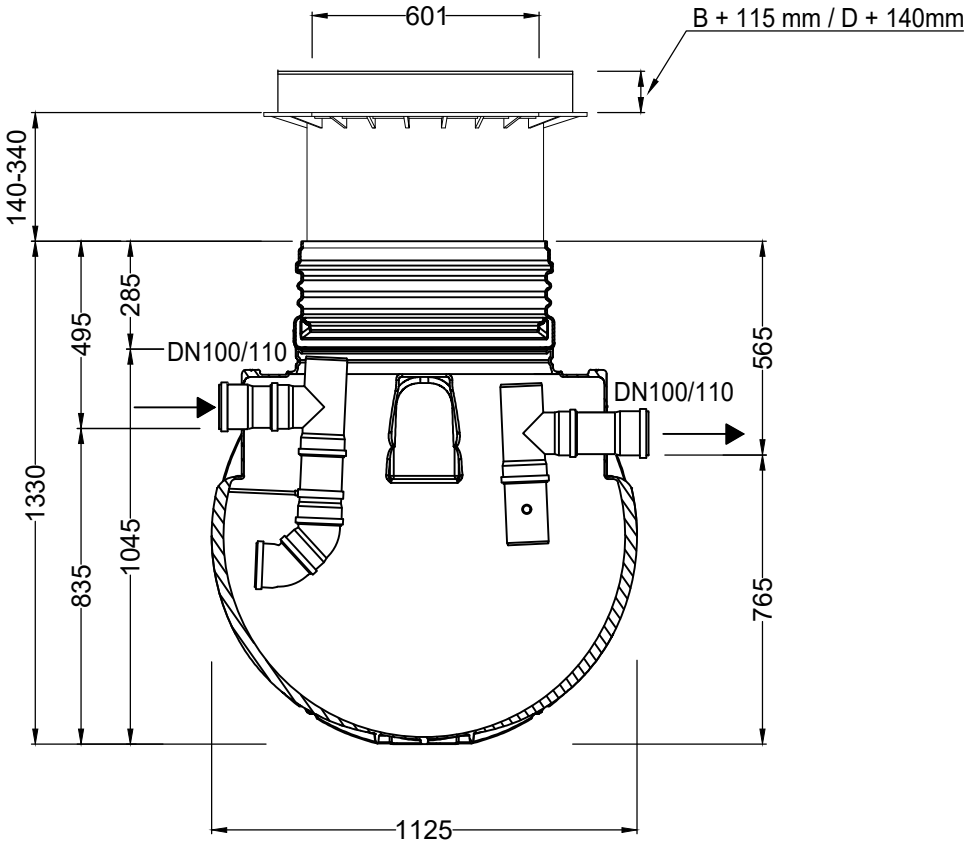

D	Fettabscheider 2-200-2 Saphir 600L, S 200L, F 200L, G 500L, NS2		Artikel-Nr. product no. article no. articulo no. 108051
GB Grease separator NS2	ES Separador de grasa NS2	FR Séparateur de graisses Saphir 600 L TN 2 L/s (B 200 L G 200 L)	revision
gezeichnet drawn JARE	Gewicht weight 41 kg	Otto Graf GmbH Carl-Zeiss-Str. 2-6 DE-79331 Teningen mail@graf.info www.graf.info	
Datum date 2025.04.02	Toleranz tolerance +/- 3%		
Maßstab scale M 1:20	Einheiten units mm [inch] gal. = US gal.		