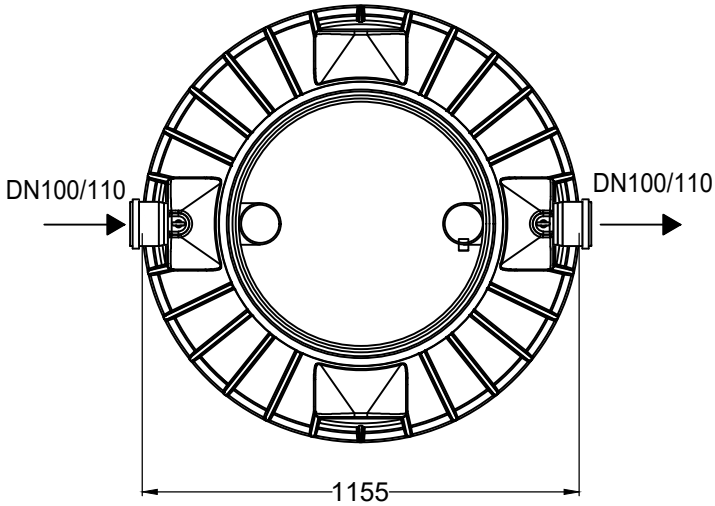

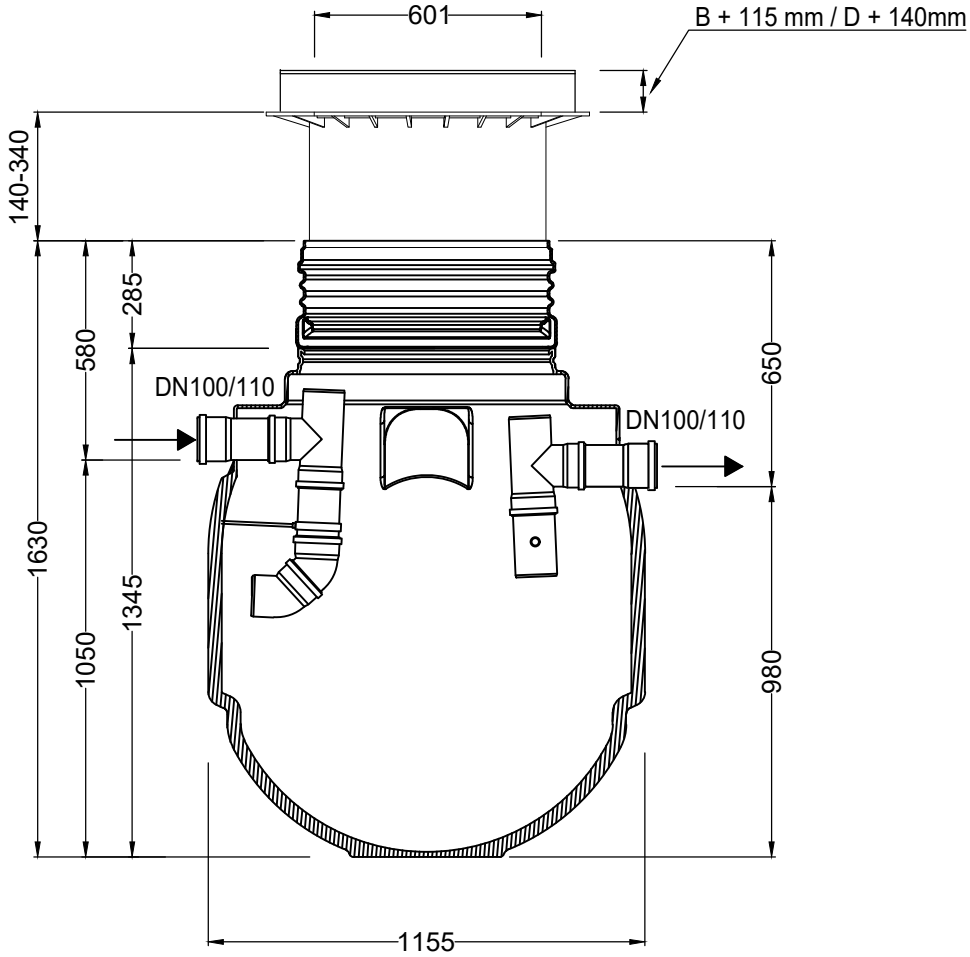

D Fettabscheider 2-200-3 Saphir 900L, S 200L, F 300L, G 730L, NS2			Artikel-Nr. product no. article no. articulo no. 108052
GB Grease separator NS2	ES Separador de grasa NS2	FR Séparateur de graisses Saphir 900 L TN 2 L/s (B 200 L G 300 L)	revision
gezeichnet / drawn: JARE	Gewicht / weight: 70 kg	Otto Graf GmbH Carl-Zeiss-Str. 2-6 DE-79331 Teningen mail@graf.info www.graf.info	
Datum / date: 2025.04.02	Toleranz / tolerance: +/- 3%		
Maßstab / scale: M 1:20	Einheiten / units: mm [inch] gal. = US gal.		