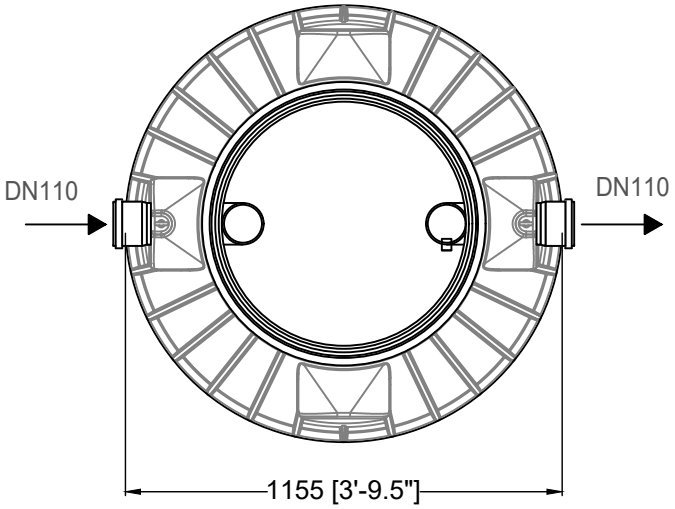

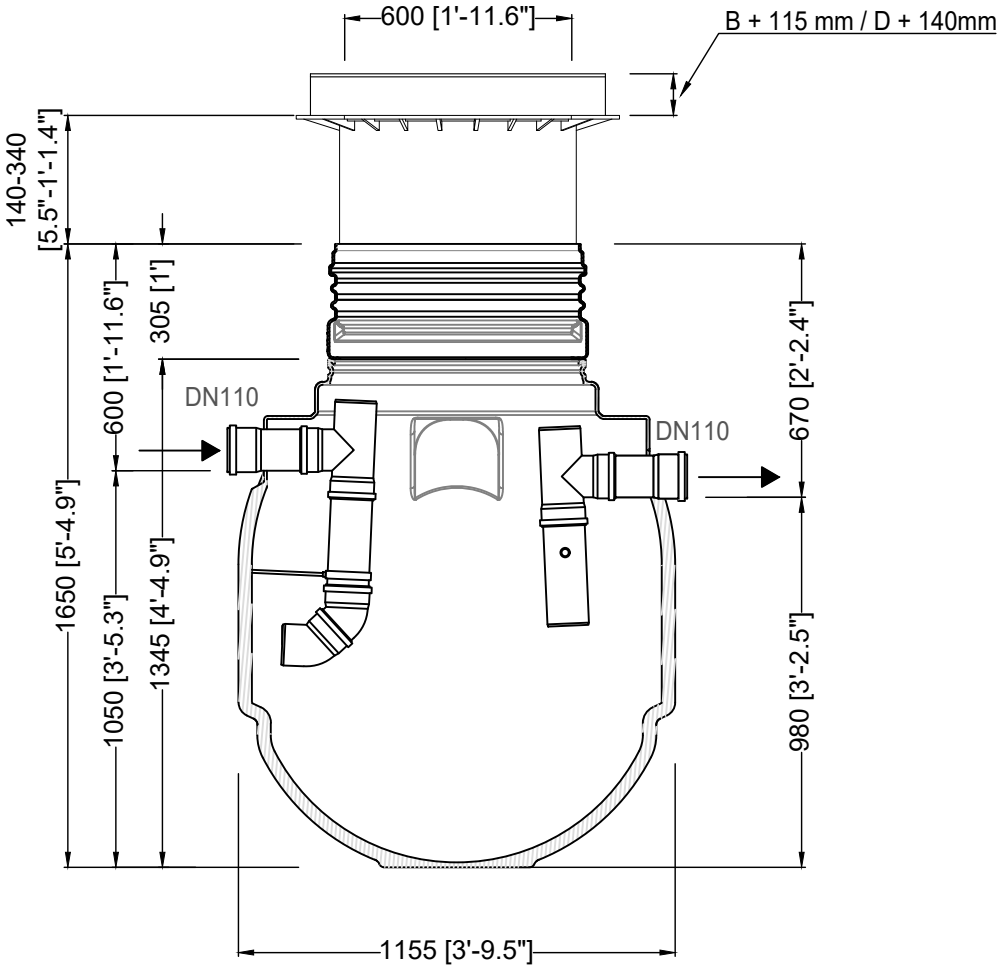

D	Fettabscheider oneSepa Grease 2-200-3 Saphir 900L, S 200L, F 300L, G 730L, NS2	Artikel-Nr. product no. article no. articulo no. 108002
GB Grease separator oneSepa Grease NS2	ES Separador de grasa oneSepa Grease NS2	FR Séparateur de graisses Saphir 900 L TN 2 L/s (B 200 L G 300 L)
revision		

gezeichnet drawn	JARE	Gewicht weight	70 kg
Datum date	2025.04.02	Toleranz tolerance	+/- 3%
Maßstab scale	M 1:20	Einheiten units	mm [inch] gal. = US gal.

Otto Graf GmbH
Carl-Zeiss-Str. 2-6
DE-79331 Teningen
mail@graf.info
www.graf.info