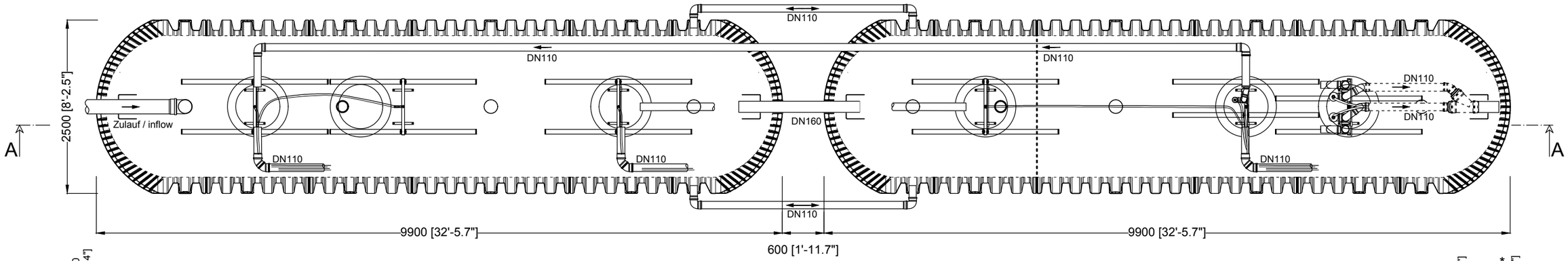

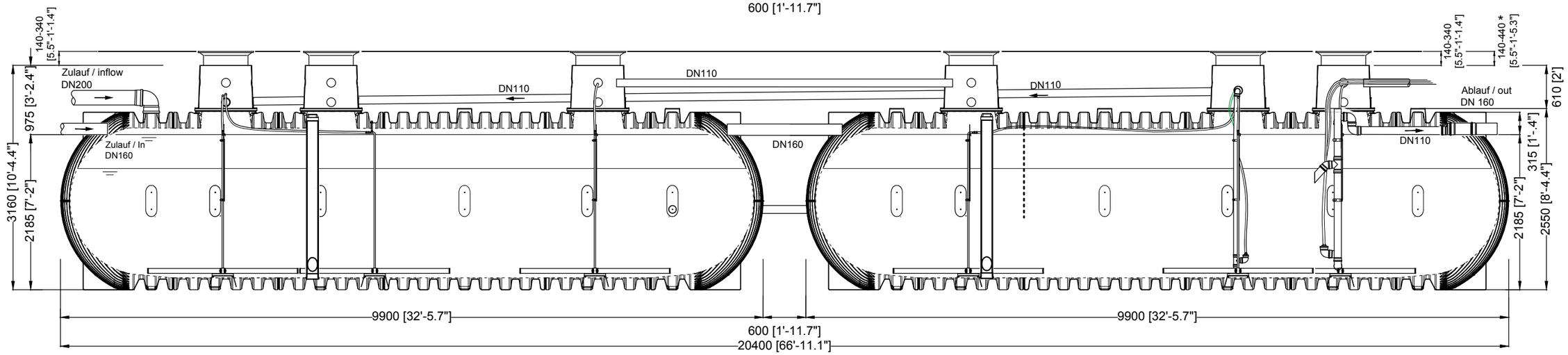

A-A

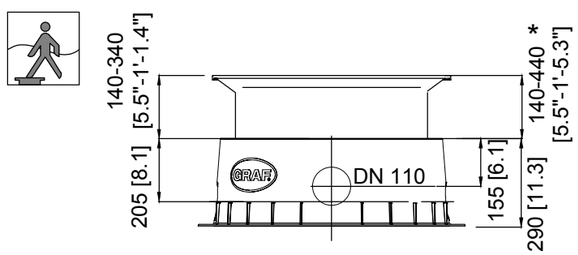

Mini Dom (optional)

- 320 mm weniger Einbautiefe
- 320 mm less excavation depth
- 320 mm menos de profundidad
- 320 mm moins de profondeur d'installation

D easyOne 100 EW TD-Maxi Carat XXL 2 x 38000 L / 2 x 10038,5 gal.			Artikel-Nr. product no. article no. articulo no. 106341
GB one2clean+ XXL 100 inh. TD-Maxi Carat XXL 2 x 38000 L / 10038,5 gal.	ES one2clean+ XXL 100 PE Cúpula Maxi Carat XXL 2 x 38000 L / 10038,5 gal.	FR easyOne XXL 100 EH Maxi-dôme Carat XXL 2 x 38000 L / 10038,5 gal.	revision
gezeichnet drawn ISC	Gewicht weight	Otto Graf GmbH Carl-Zeiss-Str. 2-6 DE-79331 Teningen mail@graf.info www.graf.info	
Datum date 2019.03.19	Toleranz tolerance +/- 3%		
Maßstab scale M 1:60/ 1:20	Einheiten units mm [inch] gal. = US gal.		

DIN A3