Assainissement autonome

easy*Compact*
Mini guide d'installation

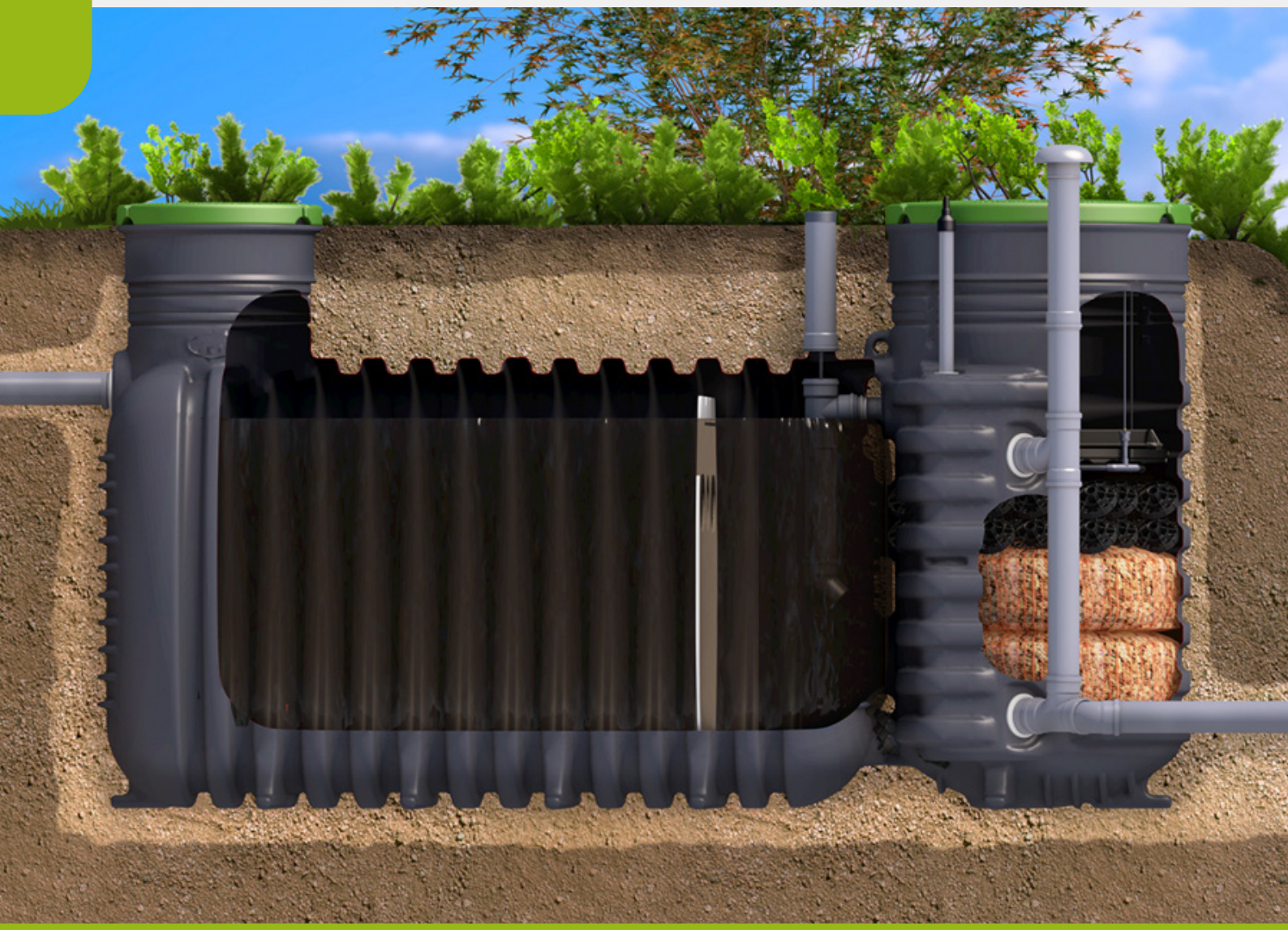

Instructions d'implantation, de manutention et de raccordement

Ce mini guide ne peut se substituer au Guide destiné à l'usager.

V3 | 01/2024

Sommaire

Instructions
Dimensions de la fouille - Distances à respecter 2

Instructions
Levage et manutention 3

Raccordements
Hydrauliques et ventilation 4

Instructions d'implantation
Excavation 5

Implantation
Terrain sec 6

Implantation
Terrain humide 7

Implantation
Terrain difficile 8

Options 9

Instructions

Dimensions de la fouille - Distances à respecter

Dimensions de la fouille

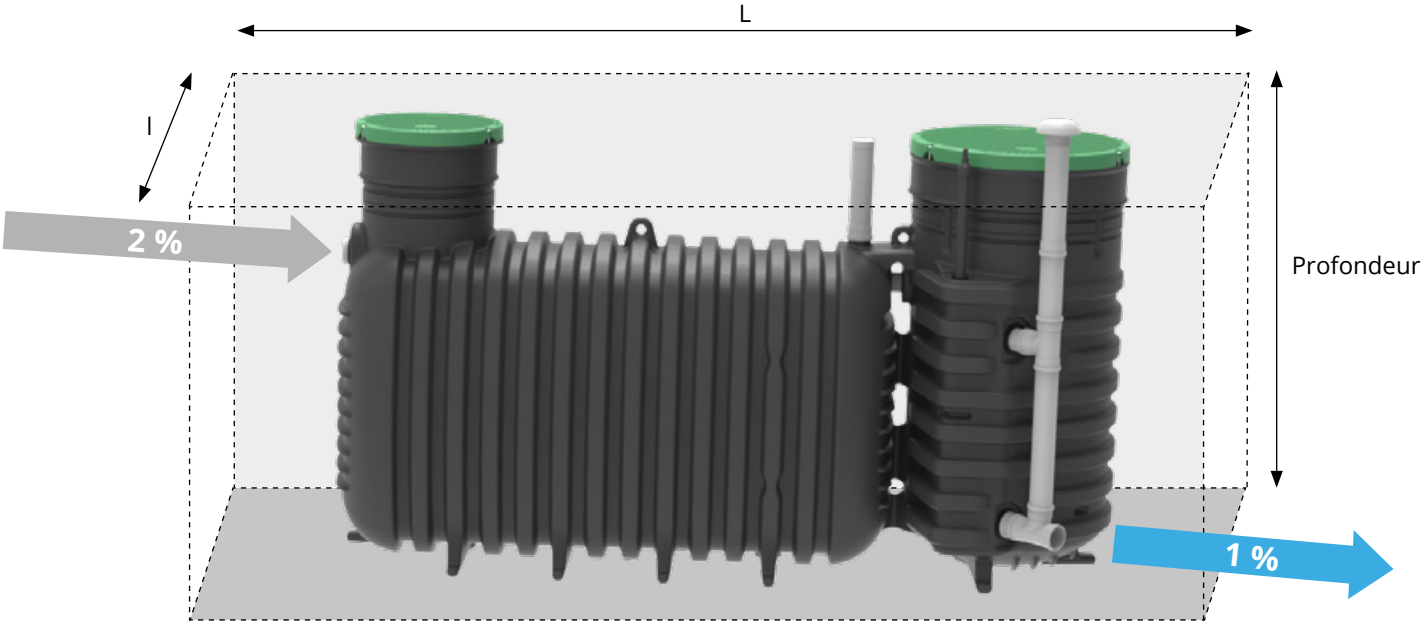

	easy***Compact*** 4 EH	easy***Compact*** 5 et 6 EH
Longueur [L]	3400 mm	4400 mm
Largeur [l]	1800 mm	1800 mm
Profondeur	2200 mm	2200 mm
Surface mini de la fouille	6,12 m²	7,92 m²

Les distances à respecter

≤ 10 m
du point de collecte des eaux usées

≥ 5 m
de tout bâtiment

≥ 3 m
de toute voie de circulation ou de stationnement

≥ 3 m
des arbres et des plantes au système racinaire important

Instructions

Levage et manutention

- ✔ **Des anneaux de levage sont situés sur le dessus de chaque filtre compact, permettant le levage par grue grâce aux élingues fournies**

- ✔ **Les filières doivent être manipulées, transportées et stockées avec soin après la livraison pour éviter qu'elles ne soient endommagées. Il faut maintenir l'horizontalité du produit pendant les manipulations**

easy*Compact* 4 EH
Poids total : 320 kg

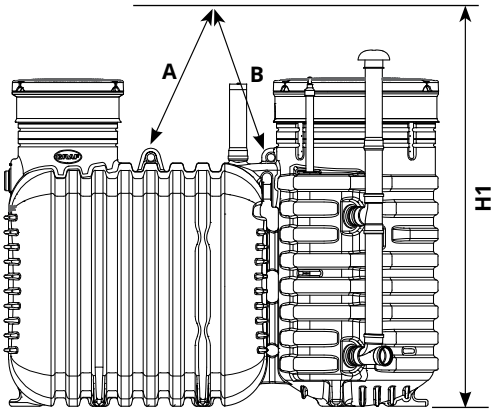

easy*Compact* 5 et 6 EH
Poids total : 410 kg (5 EH) - 420 kg (6 EH)

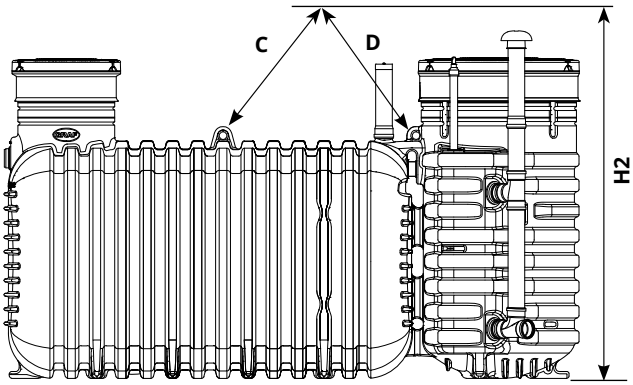

Élingues

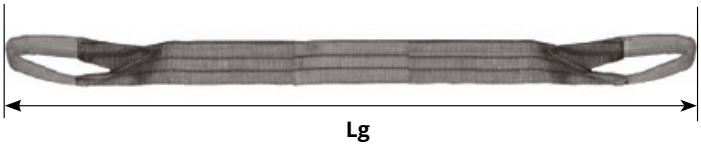

Charge maxi. d'utilisation = 500 Kg	**Lg**	**A**	1190 mm	**H1**	< 2450 mm
		B	1190 mm		
		C	1450 mm	**H2**	< 3000 mm
		D	1450 mm		

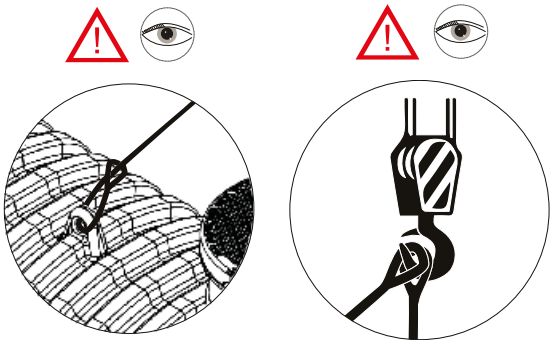

Conditionnement

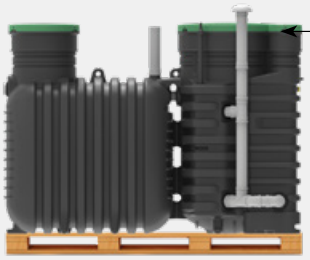

Kit de ventilation dans l'unité de traitement
(+ kit de raccordement si poste de levage)

Contenu du filet Kit de ventilation

Raccordements

Hydrauliques et ventilation

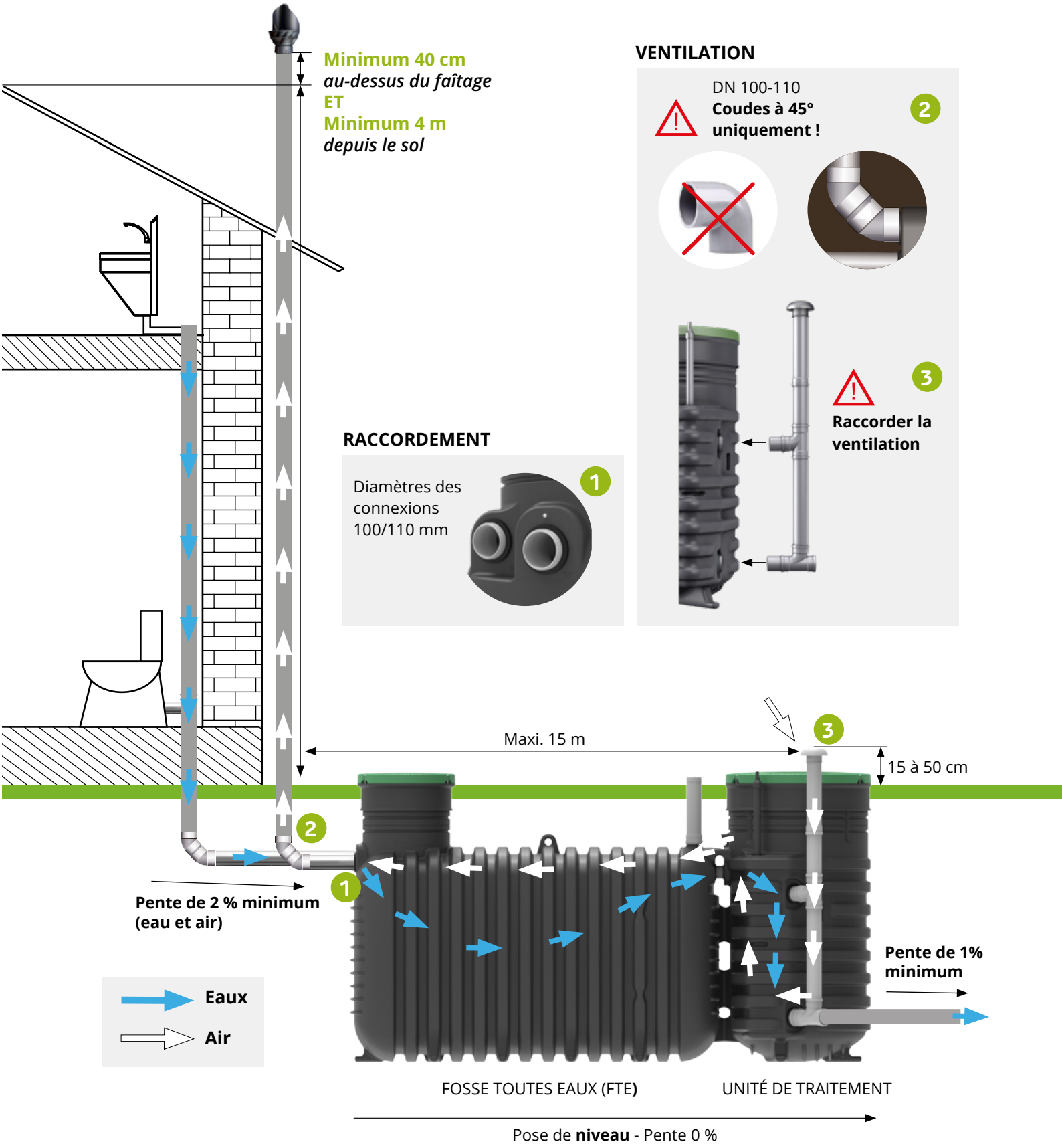

Instructions d'implantation

Excavation

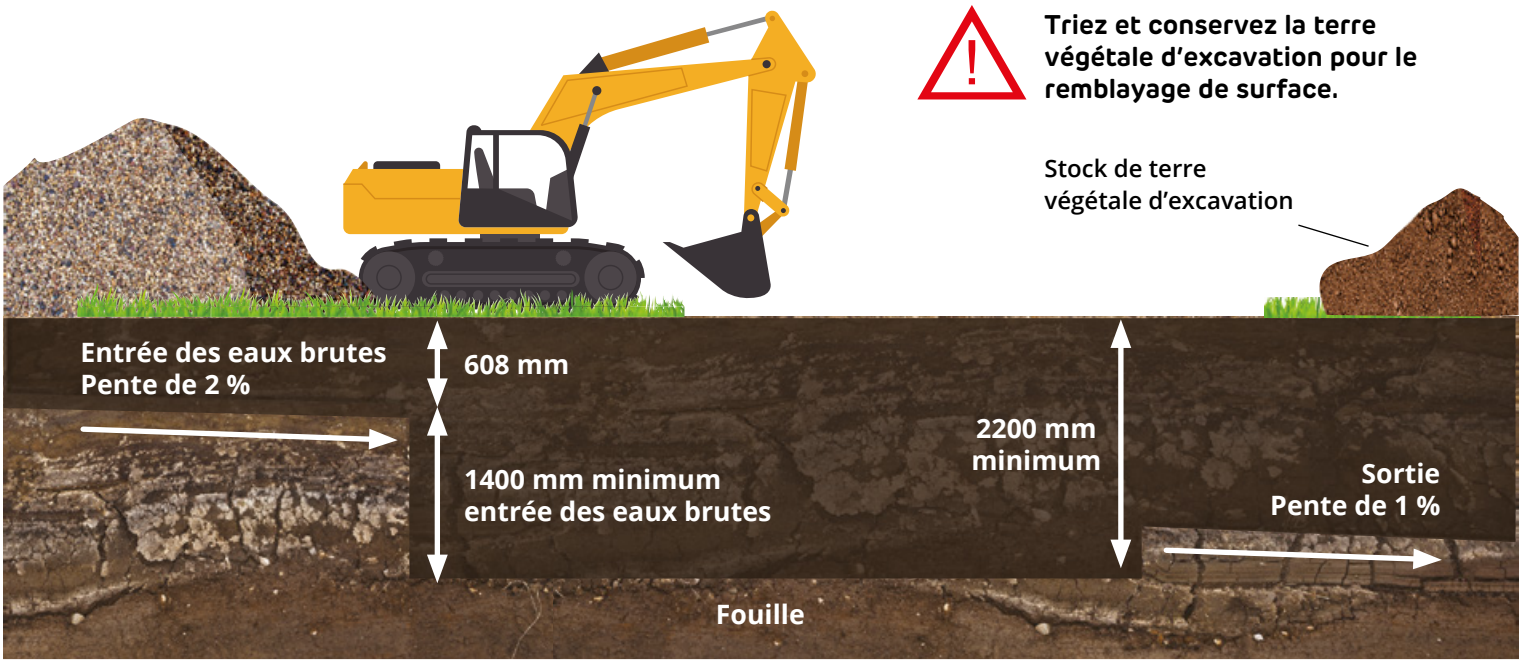

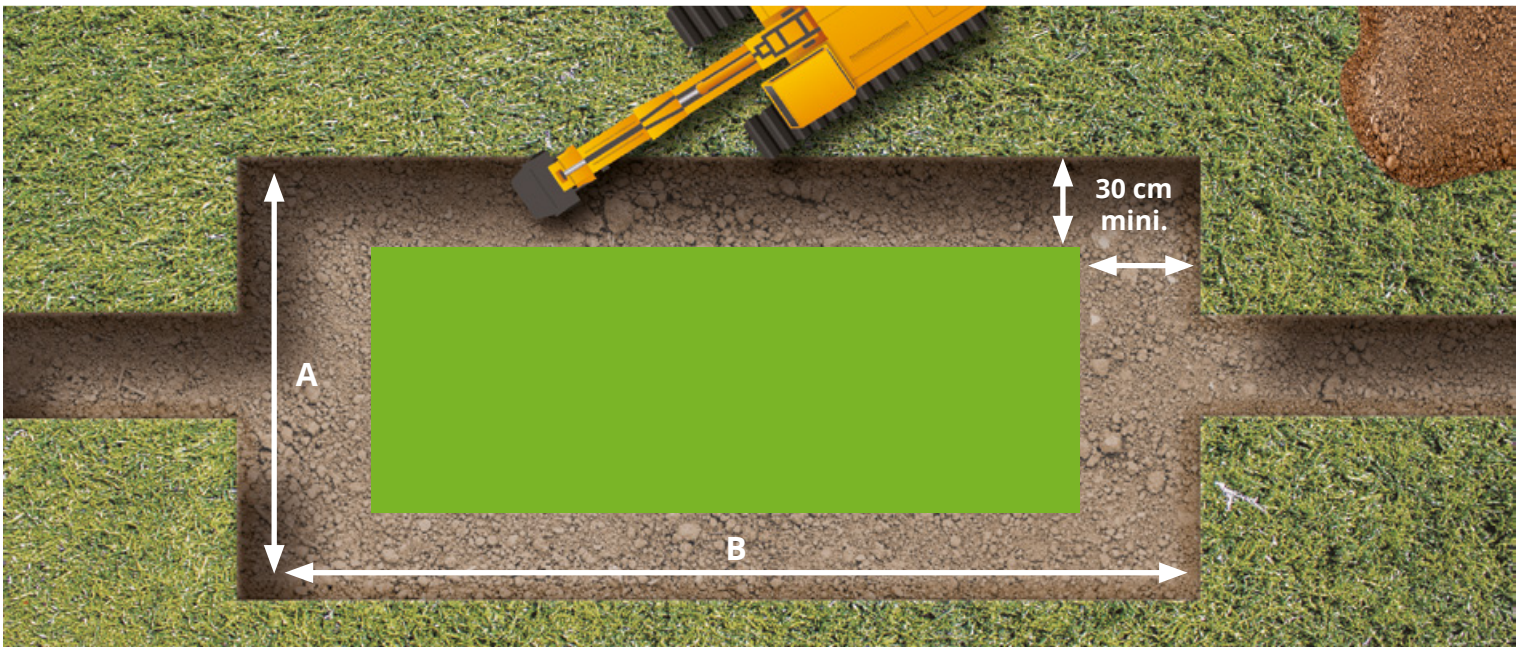

Dimensions de la fouille

Modèles	Longueur [B]	Largeur [A]
easy***Compact*** 4 EH	3400 mm	1800 mm
easy***Compact*** 5 et 6 EH	4400 mm	1800 mm

Les distances à respecter

≥ 5 m
de tout bâtiment

≥ 3 m
de toute voie de circulation ou de stationnement

≥ 3 m
des arbres et des plantes au système racinaire important

Implantation TERRAIN SEC

- ✔ Terrain sain de bonne portance
- ✔ Absence d'eau au niveau du radier des ouvrages

LES ÉTAPES D'IMPLANTATION

ÉTAPE 1

Après excavation, **stabilisez le fond de fouille avec une couche de 10 à 30 cm de gravillons** de 2 à 10 mm maximum. Compactez soigneusement cette première couche et assurez-vous que la surface est à niveau.

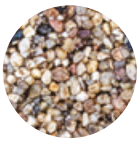

Matériau sain de granulométrie 2 à 10 mm (graviers, grave...)

Épaisseur du fond de fouille : 10 - 30 cm

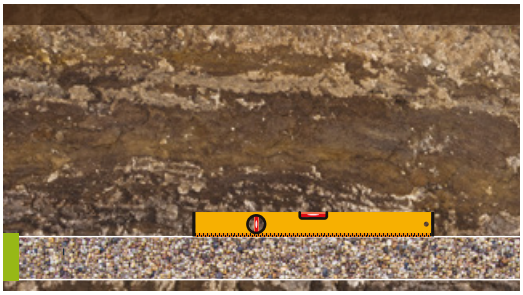

Assurez-vous que la fouille est de niveau

ÉTAPE 2

Après avoir déposé la cuve et raccordé le kit de ventilation, **remblayez par couche de 30 cm en gravier 4/6 mm ou approchant la fosse toutes eaux avec de l'eau claire**. Compactez **manuellement** entre chaque couche.

Alternance du remplissage en eau et du compactage.
Pas de compactage mécanique.

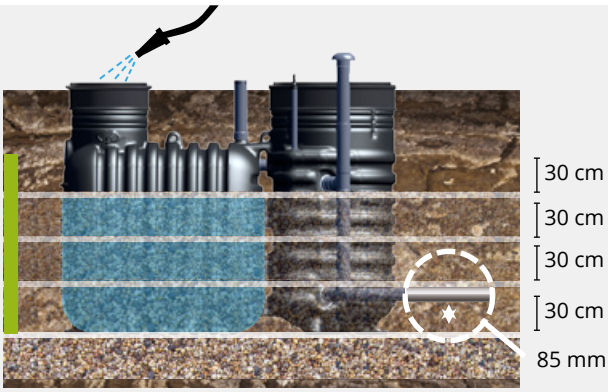

ÉTAPE 3

Lorsque le niveau de remblai arrive juste en-dessous du niveau des raccordements hydrauliques et de ventilation, **procédez aux raccordements. Remblayez jusqu'à 20 cm sous les couvercles, puis compactez.**

Ventilation :
coudes à 45° uniquement

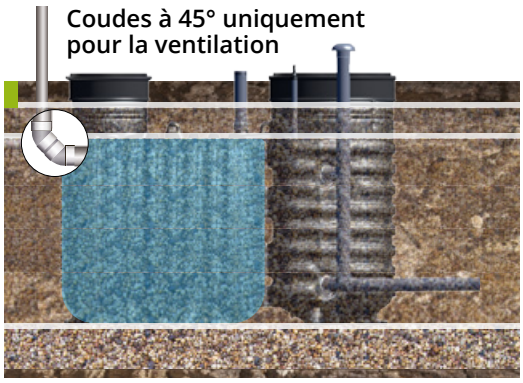

ÉTAPE 4

Pour finaliser l'installation, **procédez au remblayage de surface sur 20 cm de haut** à l'aide de la terre végétale d'excavation, préalablement **débarrassée de tous éléments caillouteux ou pointus**, puis positionnez et sécurisez les couvercles.

Ne dépassez jamais plus de 45 cm de hauteur de remblai sur la fosse (terre végétal incluse).

Rallonges disponibles en option (p.10)

Un remblai supérieur impose la mise en œuvre d'une dalle de répartition des charges.

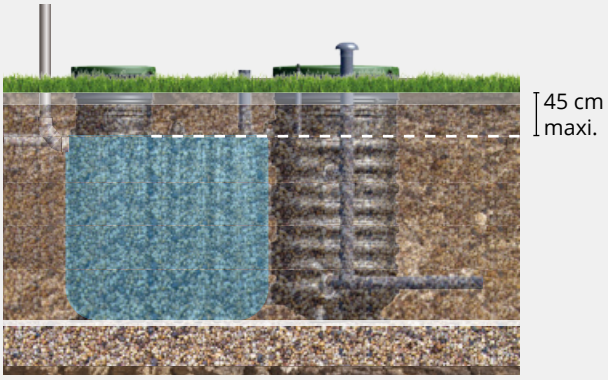

Implantation TERRAIN HUMIDE

- ✔ Terrain humide, présence d'eau souterraine
- ✔ Présence ou variation de nappe phréatique

LES ÉTAPES D'IMPLANTATION

⚠ NIVEAU DE LA NAPPE < FIL D'EAU DE SORTIE DE LA FOSSE TOUTES EAUX (Fe 1340 mm)

ÉTAPE 1

Après excavation, **stabilisez le fond de fouille avec une couche de 20 cm minimum de radier en béton armé**. Compactez soigneusement cette première couche et assurez-vous que la surface soit de niveau.

⚠ **Caractéristiques du radier en béton à déterminer par un bureau d'études**

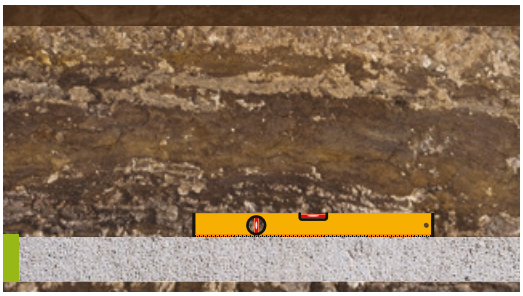

Assurez-vous que la fouille soit de niveau

ÉTAPE 2

Pour ancrer la cuve, positionnez **2x Fer Tor de 1 cm de diamètre** tout autour, au niveau des pattes. Disposez la cuve sur le fond de fouille en s'assurant qu'elle soit **calée et de niveau**. Enfin, faites couler **10 cm de béton** afin d'emprisonner les Fer Tor.

⚠ **Procédez aux raccordements des sorties hydrauliques et de ventilation de manière étanche, une fois le béton sec**

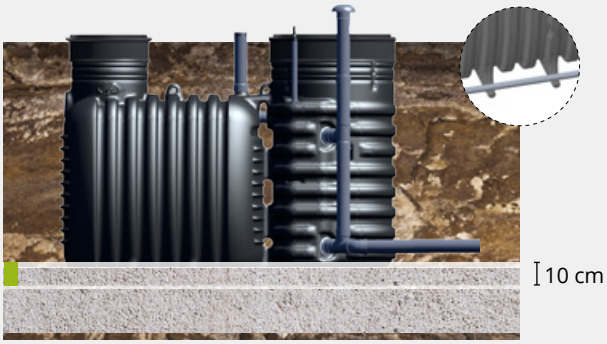

ÉTAPE 3

Remblayez avec du sable stabilisé par couche de 30 cm en remplissant simultanément la fosse toutes eaux avec de l'eau claire. Compactez **manuellement** entre chaque couche.

Matériau de remblai
en sable stabilisé Sable 0-4 avec ciment, dosé à 200 kg de ciment par m³
ou gravier 4/6 mm avec drainage périphérique et puits de décompression (cf. Guide de l'usager)

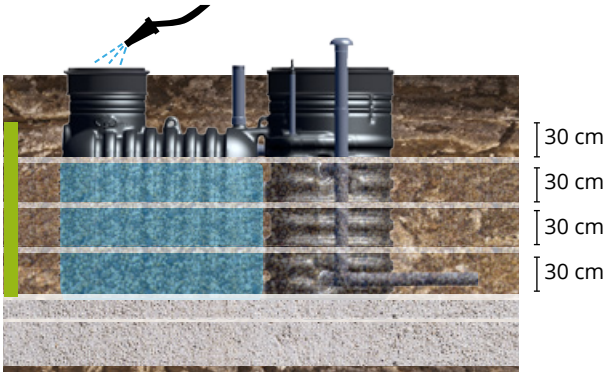

ÉTAPE 4

Lorsque le niveau de remblai arrive juste en-dessous du niveau des raccordements hydrauliques et de ventilation, **procédez aux raccordements. remblayez jusqu'à 20 cm sous les couvercles, puis compactez**.

⚠ **Ventilation :**
coudes à 45° uniquement

ÉTAPE 5 = Identique à l' **ÉTAPE 4** de la page 7 (implantation en terrain sec)

Implantation TERRAIN DIFFICILE

✔ Terrain difficile : présence d'argiles, de rochers, etc...

LES ÉTAPES D'IMPLANTATION

ÉTAPE 1

Après excavation, **stabilisez le fond de fouille avec une couche de 30 cm de sable stabilisé**. Compactez soigneusement cette première couche et assurez-vous que la surface soit de niveau.

Matériau de remblai en sable stabilisé
Sable 0-4 avec ciment, dosé à 200 kg de ciment par m³.
Épaisseur du fond de fouille : 10 - 30 cm

Assurez-vous que la fouille soit de niveau

ÉTAPE 2

Après avoir déposé la cuve et raccordé le kit de ventilation, **remblayez au sable stabilisé dosé à 200 kg de sable/m³ par couche de 30 cm en remplissant simultanément la fosse toutes eaux avec de l'eau claire**. Compactez **manuellement** entre chaque couche.

Remplissage simultané en eau et remblai
Pas de compactage mécanique

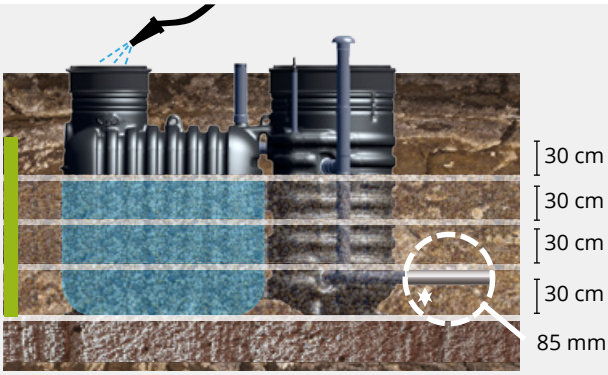

ÉTAPE 3

Lorsque le niveau de remblai arrive juste en-dessous du niveau des raccordements hydrauliques et de ventilation, **procédez aux raccordements. Remblayez jusqu'à 20 cm sous les couvercles, puis compactez.**

Ventilation :
coudes à 45° uniquement

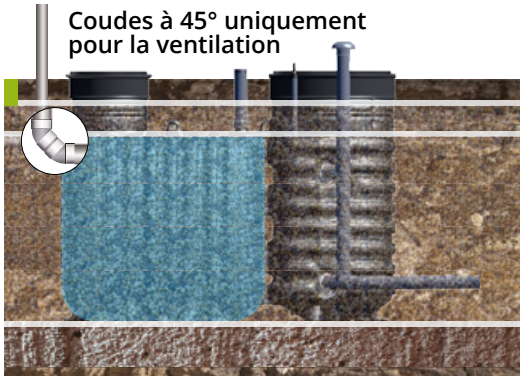

ÉTAPE 4

Pour finaliser l'installation, **procédez au remblayage de surface sur 20 cm de haut** à l'aide de la terre végétale d'excavation, préalablement **débarrassée de tous éléments caillouteux ou pointus**, puis positionnez et sécurisez les couvercles.

Ne dépassez jamais plus de 45 cm de hauteur de remblai sur la fosse (terre végétal incluse).

Rallonges disponibles en option (p.10)

Un remblai supérieur impose la mise en œuvre d'une dalle de répartition des charges.

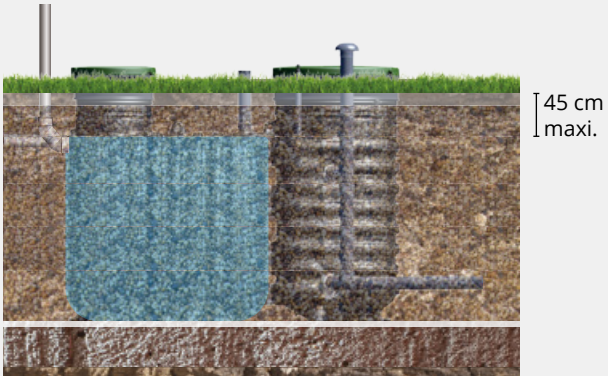

Options

RALLONGES

- Il est possible de rehausser la filière easy***Compact*** en ajoutant 2 rallonges maximum en polyéthylène de 410 mm de haut chacune (prévoir une dalle de répartition)
- La pose en présence de rallonges impose la mise en œuvre d'une dalle de répartition des charges qui doit être soumise à un bureau d'études spécialisé.

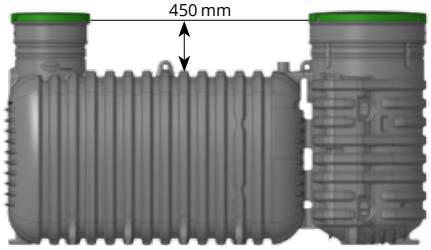

easy***Compact*** sans rallonge

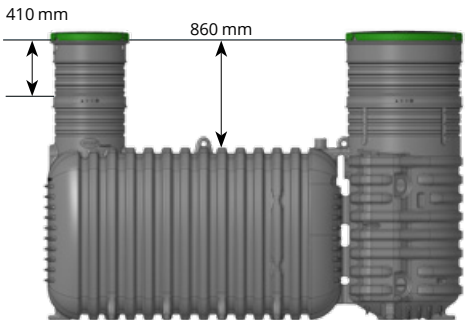

easy***Compact*** 1 rallonge

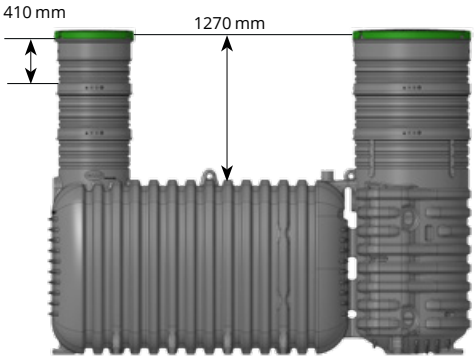

easy***Compact*** 2 rallonges

POSTE DE RELEVAGE

- Il est possible d'associer à la easy***Compact*** le poste de relevage pour obtenir une sortie haute
- Ce poste est marqué CE EN-12050-2

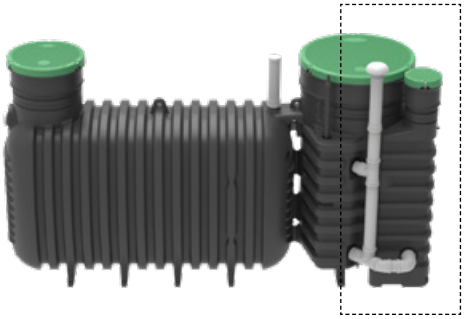

POSE ASSIMILÉE ENTERRÉE

- Il est possible d'envisager une pose assimilée enterrée de la easy***Compact*** en recréant les conditions d'un enfouissement, afin de respecter les contraintes structurelles de la filière
- Le principe est à faire valider par un bureau d'études spécialisé

Notes

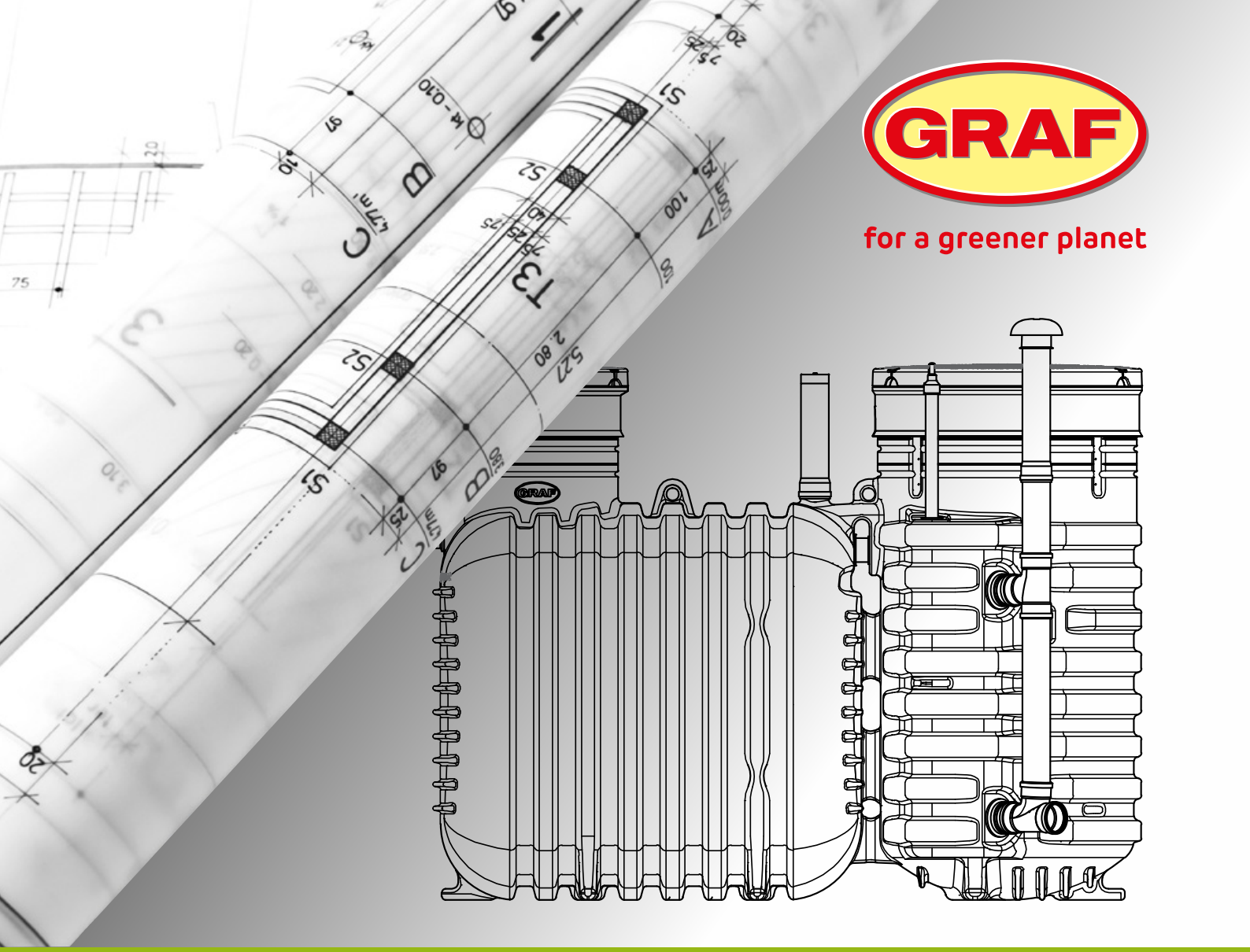

GRAF SAS - 45 Route d'Ernolsheim 67120 DACHSTEIN-GARE - www.graf.fr - info@graf.fr